INFINITI

DE Bedienungsanleitung
ES Manual de uso
FR Manuel d'utilisation
IT Manuale d'uso
NL Gebruikershandleiding
PL Instrukcja użytkownika
CZ Uživatelský manuál

ekookna

1 English 3
2 Deutsch 6
3 Espanol 9
4 Français 12
5 Italiano 15
6 Nederlands 18
7 Polski 21
8 Česky 24

Index

1. **Symbols and warning signs** 3
2. **Glossary and system overview** 3
3. **General safety Instructions** 3
4. **Safety instructions** 3
5. **Operation** 4
6. **A garage door with a pass door** 4
7. **Safety devices** 5

Appendix A 28

Appendix B 32

1. Symbols and warning signs

Danger / Attention

Hooking / Crushing

Falling parts

2. Glossary and system overview

See appendix A

1. **Suspension bracket** - Fixes horizontal rail to ceiling
2. **Bottom seal** - Seals the gap between the bottom of the door leaf and the floor
3. **Door leaf** - The moving sections (panels) of the garage door.
4. **Cable drum** - Grooved drums attached to the shaft that allow lifting cables to wind when garage doors open
5. **Rail set** - These guide the rollers attached to the door leaf panels when opening and closing the door
6. **Torsion spring** - Springs that provide the means to raise and lower the door leaf and keep it balanced in each position
7. **Spring break device** - A safety device that prevents the door leaf from falling in case a spring breaks
8. **Extension springs** - Springs that provide the means to raise and lower the door leaf and keep it balanced in each position
9. **Reinforcement profile** - Profile to provide more stability and rigidity to the pass door
10. **Threshold profile with seal** - A low pass door profile with a seal to close the gap between the door leaf and the floor
11. **Pass door profile** - Aluminum frame profiles that are used to create the pass door
12. **Pass door hinge** - Hinge for opening and closing the pass door
13. **Door closer** - An adjustable and spring-loaded arm that closes the door automatically after it has been opened
14. **Finger safety** - Plastic parts to prevent crushing fingers between the pass door profiles

3. General safety Instructions

This manual describes the function and use of your garage door. For safe use and maintenance of your garage door you need to comply with the following precautions.

- Read this manual carefully before using your garage door.
- All parts supplied are combined specifically for this garage door.
- Do not alter or remove any of the functional components
- Do not attach any additional components to the door. The springs used to balance the door are matched to the weight of the door. Any additional components may cause the spring to break during operation.
- Your garage door is designed in compliancy with the latest European standards.
- Check that all CE markings are applied, and all required documents are included.

4. Safety instructions

See appendix B

- Never lean your hands against the rails A, door leaf E or pass door F + G. They can get trapped. Keep fingers away from any moving parts when opening or closing the door.

- Torsion springs/extension springs B and cables are under high tension. Keep hands away. Never repair, adjust or replace these yourself. This may only be done by skilled and qualified professionals.
- The bottom corner brackets C are always under high tension. Never repair, adjust or replace these yourself. This may only be done by skilled and qualified personnel.
- Make sure that there are no people, animals or other objects are in the door opening or below the closing edge D when the garage door is being operated.
- Keep your distance from moving parts like springs, cables and door leaf when the garage door is being operated.
- Do not let this garage door be operated by unauthorised persons or children. They can be at risk during operation.
- Always watch a moving door until it completely stops moving.
- In the event of a failure, immediately contact a qualified company.
- Do not add or remove any weight-increasing or decreasing parts to the garage door. Making the door leaf heavier or lighter can have an adverse effect on the safe operation of your door.
- Never stand on hinges, reinforcement profiles, handles or other protruding parts.
- Never climb up the door leaf.
- Do not use the door leaf as a hoist.
- If the electric drive no longer functions, the garage door must always be operated manually. Always consult the operator's manual first.
- Immediately after installation, make sure that your garage door is 100% functional and working properly. Have the safety equipment inspected by a qualified company at least once a year and have it documented.
- Visually inspect your garage door once a month. In case of visible damage, the garage door should no longer be operated. A qualified company must always be consulted.

5. Operation

Opening and Closing

There are 2 different operating mechanisms used to operate a door:

- Manual operation
- Electric operation

Manual operation

If the door can only be operated by hand, unless an electric operator is fitted.

Opening
Opening the garage door is done by grabbing a handle, pulling the door leaf upwards and then pushing it up.

Closing
Closing the garage door is done by grabbing the handle and pulling it down.

Never pull or push against hinges or panels!

Don't use too much force when opening or closing the door. The door is balanced and should move relatively easy.

Electric Drive

If the door is operated by an electric operator. Here is a quick reference guide. For more information read the user manual of the operator.

Opening
Press the programmed button to open the door, see user manual of the control unit or drive.

Closing
Press the programmed button to close the door, see user manual of the control unit or drive.

Never operate the door with a remote control if you don't have the door in sight! There may be people, animals or objects in the opening.

Disconnect
In the event of a power failure or a defect of the drive, it must be disconnected so that the door leaf can still be opened and closed manually.

Note: The method depends on the type of drive. Always consult the operator's manual first.

Method of operation:

- Switch off the power.
- Unlock the drive by pulling on the pull cord. The door is disengaged from the guided carriage and can then be opened and closed by hand.

6. A garage door with a pass door

A pass door is designed for people entering or exiting a closed garage door.

In order to prevent damage to a manually operated garage door, the pass door must always be completely closed before it is set in motion.

In the case of an electrically operated garage door, the pass door must be fitted with a safety switch, which prevents the operator from moving if the pass door is not completely closed.

Adjusting the door closer (see image)

15 + 16 Loosen (counterclockwise) or tighten (clockwise) the screw to increase or decrease the speed of the indicated closing angle.

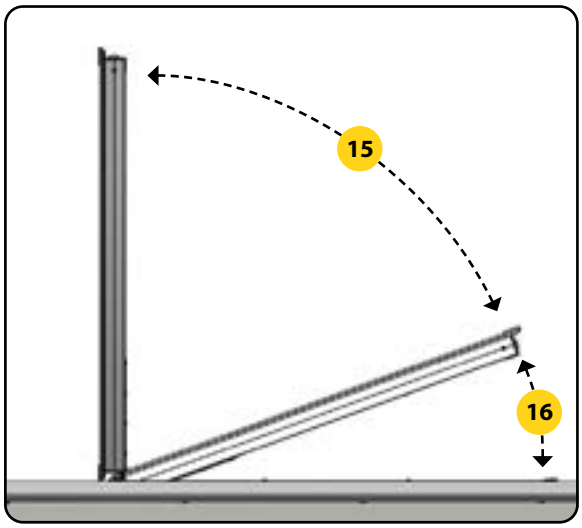

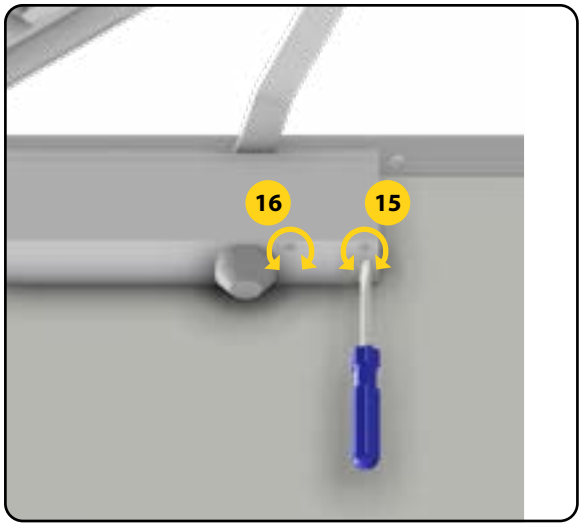

7. Safety devices

The garage door is equipped with a number of safety devices which are briefly described here.

Have them checked at least once a year by a qualified company.

Spring break device

A spring break device is used for garage doors with torsion springs.

The spring break device activates when a spring breaks and prevents the door from falling down. The shaft with the cable drum is blocked so that the door can't fall down.

When a spring breaks, the door may no longer be operated. Keep clear of the area surrounding the door. Contact a qualified company to replace the broken spring and spring break device.

Unlocking the spring break device may only be done by qualified professionals. Do not attempt to close the door when the spring is broken.

In the case of an electrically operated door, disconnect the power from the control unit so that the door cannot be operated accidentally.

Inhalt

1. **Warnzeichen** 6
2. **Glossar und Systemübersicht** 6
3. **Allgemeine Sicherheitshinweise** 6
4. **Sicherheitshinweise** 7
5. **Bedienung** 7
6. **Garagentor mit Schlupftür** 8
7. **Sicherheitsvorrichtungen** 8

Anhang A 28

Anhang B 32

1. Warnzeichen

Gefahr / Achtung

Einzugs- / Quetschgefahr

Warnung vor herabfallenden Gegenständen

2. Glossar und Systemübersicht

Siehe Anhang A

1. **Aufhängehalterung -** Zur Befestigung der horizontalen Schiene an der Decke
2. **Bodendichtung -** Zur Abdichtung des Zwischenraums zwischen der Unterseite des Torblatts und dem Fußboden
3. **Torblatt -** Die beweglichen Sektionen (Paneele) des Garagentors.
4. **Seiltrommel -** An der Welle befestigte Rillentrommeln, auf denen die Hebeseile beim Öffnen des Garagentors aufgewickelt werden
5. **Schienen -** Zur Führung der an den Sektionen des Torblatts befestigten Laufrollen beim Öffnen und Schließen des Tors
6. **Torsionsfeder -** Federn, mit denen das Torblatt angehoben und abgesenkt und in jeder gewünschten Position gehalten werden kann
7. **Federbruchsicherung -** Sicherheitsvorrichtung, die das Herabfallen des Torblattes im Falle eines Federbruchs verhindert
8. **Zugfedern -** Federn, mit denen das Torblatt angehoben und abgesenkt und in jeder gewünschten Position gehalten werden kann
9. **Verstärkungsprofil -** Profil, das der Schlupftür mehr Stabilität und Festigkeit verleiht
10. **Schwellenprofil mit Dichtung -** Niedriges Schlupftürprofil mit einer Dichtung, um den Zwischenraum zwischen Torblatt und Fußboden abzudichten
11. **Schlupftürprofil** - Aluminiumrahmenprofile für die Montage der Schlupftür
12. **Schlupftürscharnier** - Scharnier zum Öffnen und Schließen der Schlupftür
13. **Türschließer -** Ein einstellbarer Federarm zum automatischen Schließen der Tür
14. **Fingerschutz -** Kunststoffteile, um das Einklemmen der Finger zwischen den Profilen der Schlupftür zu verhindern

3. Allgemeine Sicherheitshinweise

Dieses Handbuch beschreibt die Funktionsweise und den Gebrauch Ihres Garagentors. Für die sichere Nutzung und Wartung Ihres Garagentors sind die folgenden Vorsichtsmaßnahmen zu beachten.

- Lesen Sie dieses Handbuch sorgfältig durch, bevor Sie Ihr Garagentor in Gebrauch nehmen.
- Alle zum Lieferumfang gehörenden Bauteile sind speziell für die Verwendung dieses Garagentors vorgesehen.
- Keines diese Bauteile darf verändert oder entfernt werden.
- Es dürfen keine zusätzlichen Bauteile am Tor montiert werden. Die zum Gewichtsausgleich des Tors verwendeten Federn sind auf das Gewicht des Tors abgestimmt. Zusätzlich montierte Bauteile können einen Federbruch während des Gebrauchs verursachen.
- Ihr Garagentor ist nach den neuesten europäischen Normen konzipiert.
- Überprüfen Sie, ob alle CE-Kennzeichnungen angebracht sind und alle erforderlichen Dokumente enthalten sind.

4. Sicherheitshinweise

Siehe Anhang B

- Niemals mit den Händen gegen die Schienen A, das Torblatt E oder die Schlupftür F + G drücken. Einklemmgefahr! Beim Öffnen und Schließen des Tors, die Hände von allen beweglichen Teilen fernhalten.
- Torsionsfedern/Zugfedern B und Seil stehen unter starker Spannung. Diese nicht berühren! Diese nicht selbst reparieren, einstellen oder ersetzen. Dies darf nur von qualifizierten Fachkräften vorgenommen werden.
- Die Bodenkonsolen C stehen immer unter starker Spannung. Diese nicht selbst reparieren, einstellen oder ersetzen. Dies darf nur von qualifizierten Fachkräften vorgenommen werden
- Sicherstellen, dass sich keine Personen, Tiere oder andere Gegenstände in der Toröffnung oder unterhalb der Schließkante befinden D wenn das Garagentor betätigt wird.
- Bei der Betätigung des Garagentors, Abstand zu beweglichen Teilen wie Federn, Seilen und Torblatt halten.
- Das Garagentor darf nicht von unbefugten Personen oder Kindern bedient werden. Gefährdung während des Gebrauchs!
- Das bewegende Tor immer im Auge behalten, bis es vollständig zum Stillstand gekommen ist.
- Im Falle einer Fehlfunktion sofort ein qualifiziertes Unternehmen kontaktieren.
- Dem Garagentor keine gewichtserhöhenden oder -verringernden Bauteile hinzufügen oder davon entfernen. Die Erhöhung oder Verringerung des Gewichtes des Torblatts kann sich nachteilig auf den sicheren Gebrauch Ihres Tores auswirken.
- Nicht auf Scharniere, Verstärkungsprofile, Griffe oder andere vorstehende Teile treten.
- Nicht auf das Torblatt steigen.
- Das Torblatt nicht als Hebevorrichtung verwenden.
- Wenn der elektrische Antrieb nicht mehr funktioniert, muss das Garagentor immer manuell bedient werden. Immer zuerst die Bedienungsanleitung zurate ziehen.
- Unmittelbar nach der Installation sicherstellen, dass das Garagentor zu 100 % funktionsfähig ist und ordnungsgemäß funktioniert. Die Sicherheitsvorrichtungen mindestens jährlich von einem qualifizierten Unternehmen prüfen und dies dokumentieren lassen.
- Das Garagentor monatlich einer Sichtprüfung unterziehen. Im Falle sichtbarer Schäden darf das Garagentor nicht mehr benutzt werden. In diesem Fall muss immer ein qualifiziertes Unternehmen hinzugezogen werden.

5. Bedienung

Öffnen und schließen

Es gibt 2 verschiedene Bedienungsmöglichkeiten.

- Handbedienung
- Elektrische Bedienung

Handbedienung

Wenn das Tor nur von Hand bedient werden kann, es sei denn, es ist ein elektrischer Antrieb vorhanden.

Öffnen
Das Öffnen des Garagentors erfolgt mittels eines Handgriffs, indem das Torblatt nach oben gezogen und anschließend nach oben geschoben wird.

Schließen
Das Schließen des Garagentors erfolgt unter Verwendung des Handgriffs, indem das Torblatt nach unten gezogen wird.

⚠ **Nicht an Scharnieren oder Paneelen ziehen oder dagegen drücken, um das Tor zu öffnen oder zu schließen.**

⚠ **Beim Öffnen oder Schließen des Tors nicht zu viel Kraft anwenden. Das Tor ist ausbalanciert und sollte sich relativ leicht bewegen lassen.**

Elektrische Bedienung

Wenn das Tor mit einem Elektroantrieb betätigt wird. Im Folgenden finden Sie eine Kurzanleitung. Nähere Informationen sind der Bedienungsanleitung des betreffenden Antriebs zu entnehmen.

Öffnen
Die programmierte Taste betätigen, um das Tor zu öffnen. Immer zuerst die Bedienungsanleitung zurate ziehen.

Schließen
Die programmierte Taste betätigen, um das Tor zu schließen. Immer zuerst die Bedienungsanleitung zurate ziehen.

⚠ **Das Tor nicht mit einer Fernbedienung bedienen, wenn sich das Tor nicht in Sichtweite**

befindet! Es können sich Personen, Tiere oder Gegenstände in der Öffnung befinden.

Antrieb vom Netz trennen
Im Falle eines Stromausfalls oder einer Fehlfunktion des Antriebs muss dieser grundsätzlich vom Netz getrennt werden, damit das Tor weiterhin von Hand geöffnet und/oder geschlossen werden kann.

Hinweis: Die Vorgehensweise hängt von der Art des Antriebs ab. Immer zuerst die Bedienungsanleitung zurate ziehen.

Vorgehensweise:

- Stromversorgung unterbrechen.
- Den Antrieb durch Zug an der Zugschnur entsperren. Das Tor wird vom Führungsschlitten getrennt und kann anschließend von Hand geöffnet und geschlossen werden.

6. Garagentor mit Schlupftür

Um Schäden an einem von Hand betätigten Garagentor zu vermeiden, muss die Schlupftür immer vollständig geschlossen sein, bevor es bewegt wird.

Bei einem Garagentor mit Elektroantrieb muss die Schlupftür mit einem Sicherheitsschalter ausgestattet sein, der verhindert, dass der Antrieb eingeschaltet wird, wenn die Schlupftür nicht vollständig geschlossen ist.

Türschließer einstellen (siehe Abbildung)

15 + 16 Die Schraube (gegen den Uhrzeigersinn) lösen oder (im Uhrzeigersinn) anziehen, um die Schließgeschwindigkeit des betreffenden Schließwinkels zu erhöhen oder zu verringern.

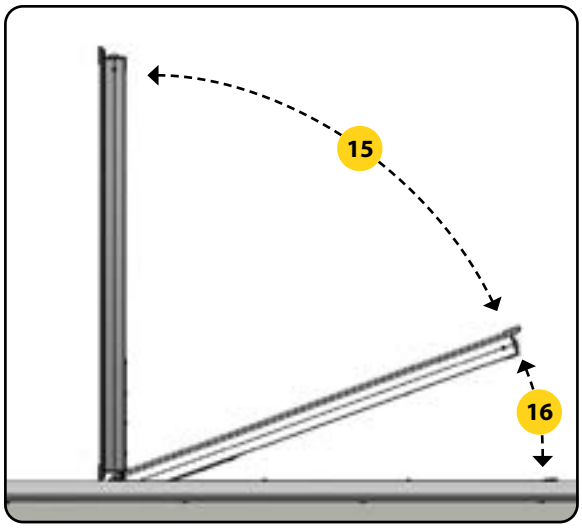

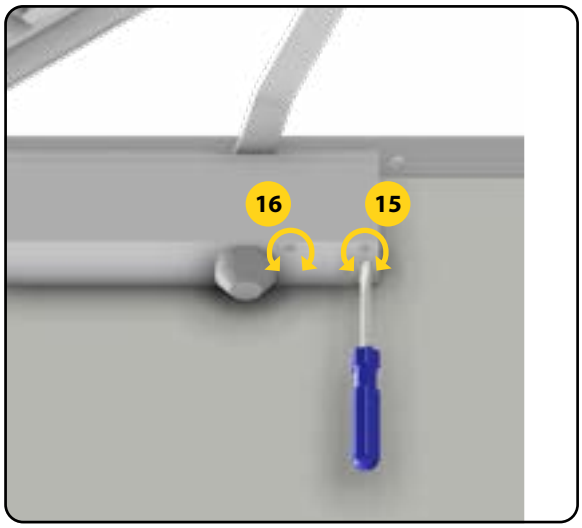

7. Sicherheitsvorrichtungen

Das Garagentor ist mit einer Reihe von Sicherheitsvorrichtungen ausgestattet, die nachfolgend kurz beschrieben werden.

Die Sicherheitsvorrichtungen müssen mindestens jährlich von einem qualifizierten Unternehmen geprüft werden.

Federbruchsicherung

Garagentore mit Torsionsfedern sind mit einer Federbruchsicherung ausgestattet.

Die Federbruchsicherung löst beim Bruch einer Feder aus und verhindert das Herunterfallen des Tors. Die Welle mit der Seiltrommel wird blockiert, damit das Tor nicht herunterfallen kann.

Wenn eine Feder bricht, darf das Tor nicht mehr benutzt werden. Der Bereich in der Umgebung des Tors darf nicht betreten werden. Ein qualifiziertes Unternehmen kontaktieren, um die gebrochene Feder und die Federbruchsicherung zu ersetzen.

Die Federbruchsicherung darf nur von qualifiziertem Fachpersonal entsperrt werden. Nicht versuchen, das Tor zu schließen, wenn die Feder gebrochen ist.

Bei einem Tor mit Elektroantrieb muss die Stromversorgung der Steuereinheit unterbrochen werden, damit das Tor nicht versehentlich betätigt werden kann.

Contenido

1. **Señales de advertencia** 9
2. **Glosario y resumen del sistema** 9
3. **Advertencias generales de seguridad** 9
4. **Instrucciones de seguridad** 9
5. **Funcionamiento** 10
6. **Puerta de garaje con puerta peatonal** 11
7. **Dispositivos de seguridad** 11

Apéndice A 28

Apéndice B 32

1. Señales de advertencia

Peligro / Atención

Riesgo de engancharse / Riesgo de aplastamiento

Caída de objetos

2. Glosario y resumen del sistema

Véase el apéndice A

1 **Soporte de suspensión -** Fija la guía horizontal al techo

2 **Goma inferior -** Sella el hueco entre la parte inferior del panel y el suelo

3 **Hoja de la puerta -** Las secciones móviles (paneles) de la puerta

4 **Tambor de cable –** El cable se enrolla al tambor cuando se abre la puerta

5 **Juegos de guías -** Guían la hoja de la puerta al abrir y cerrar la puerta

6 **Muelle de torsión –** Muelles que permiten subir y bajar la hoja de la puerta y que se mantenga equilibrada en cualquier posición

7 **Dispositivo de seguridad contra rotura de muelles -** Dispositivo de seguridad que impide que la hoja de la puerta se caiga en caso de que se rompa algún muelle

8 **Muelles de extensión -** Muelles que permiten subir y bajar la hoja de la puerta y mantenerla equilibrada en cualquier posición

9 **Perfil de refuerzo** - Perfil para proporcionar más estabilidad y rigidez a la puerta peatonal

10 **Perfil de umbral con goma -** Perfil bajo para puerta peatonal con goma para sellar el hueco entre la hoja de la puerta y el suelo

11 **Perfil de puerta peatonal –** Perfiles de marco de aluminio que se utilizan para crear la puerta peatonal

12 **Bisagra para puerta peatonal -** Bisagra para abrir y cerrar la puerta peatonal

13 **Cierrapuertas -** Brazo ajustable con muelle que cierra la puerta automáticamente una vez abierta

14 **Protección de dedos -** Piezas de plástico que impiden que los dedos queden atrapados entre los perfiles de la puerta peatonal

3. Advertencias generales de seguridad

Para poder realizar un buen uso y mantenimiento de la puerta de su garaje debe tener en cuenta las siguientes advertencias:

- Este manual describe la función de su puerta de garaje.
- Léalo con atención antes de accionar su puerta.
- Todas las piezas suministradas han sido calculadas específicamente para esta puerta.
- No altere ni elimine ninguna de las piezas.
- No añada ninguna pieza adicional a la puerta. Los muelles utilizados se han adaptado al peso de la puerta. Cualquier componente adicional puede provocar que el muelle se rompa durante su accionamiento.
- La puerta está diseñada conforme a las últimas normas europeas.
- Asegúrese de que se han aplicado todas las normas del marcado CE y de que se incluyen todos los documentos necesarios.

4. Instrucciones de seguridad

Véase el apéndice B

- No apoye las manos contra las guías A, la hoja de la puerta E ni la puerta peatonal F

+ G, ya que podrían quedarse atrapadas. Mantenga los dedos alejados de cualquier elemento móvil de la puerta cuando se esté abriendo o cerrando.

- Los muelles de tensión y extensión B, así como los cables, están sometidos a una alta tensión. Mantenga las manos alejadas. No los repare, ni regule ni cambie. Solo deben hacerlo profesionales.
- El cable conectado a las placas base inferiores C comporta que estén sometidas a una alta tensión, no las repare, ni regule ni cambie. Solo deben hacerlo profesionales.
- Asegúrese de que no haya ninguna persona, animal u objeto en el hueco de la puerta cuando D se esté abriendo o cerrando
- Manténgase alejado de los elementos móviles, como son los muelles, cables y la hoja de la puerta, mientras la puerta esté en funcionamiento.
- No deje que los niños o personas no autorizadas accionen la puerta, ya que podrían correr algún peligro durante su funcionamiento.
- No pierda de vista la puerta cuando la esté accionando.
- En caso de que se produzca algún error, póngase en contacto lo antes posible con una empresa cualificada.
- No añada ni retire ninguna pieza que pueda incrementar o reducir el peso de la puerta, ya que puede repercutir en su correcto funcionamiento.
- No se suba a bisagras, perfiles de refuerzo, pomos u otras piezas que sobresalgan.
- Never climb up the door leaf (panels).
- No se suba a la hoja de la puerta.
- No use la hoja de la puerta para levantar objetos.
- Si el motor deja de funcionar, la puerta debe accionarse manualmente. Consulte el manual de instrucciones del motor.
- Una vez realizada la instalación de la puerta, asegúrese de que funciona correctamente. Solicite a una empresa cualificada que revise los dispositivos de seguridad al menos una vez al año y que realice un informe.
- Realice una inspección visual de su puerta una vez al mes. En caso de que haya algún daño visible, le recomendamos dejar de usar la puerta hasta que consulte con una empresa cualificada.

5. Funcionamiento

Apertura y cierre

Para abrir o cerrar la pueta se pueden utilizar los siguientes sistemas:

- Accionamiento manual
- Accionamiento eléctrico

Accionamiento manual

Apertura
Para abrir una puerta manualmente debe coger el tirador y empujar la hoja de la puerta hacia arriba.

Cierre
Para cerrar una puerta manualmente debe coger el tirador y empujar la hoja de la puerta hacia abajo.

No empuje ni tire de las bisagras ni los paneles para abrir o cerrar la puerta!

No ejerza demasiada fuerza para abrir o cerrar la puerta. La puerta está equilibrada, por lo que se debería abrir y cerrar con relativa facilidad

Accionamiento eléctrico

A continuación, encontrará una guía rápida para las puertas con accionamiento eléctrico. Para más información, consulte el manual de usuario del accionamiento.

Apertura
Pulse el botón programado para abrir la puerta. Consulte primero el manual de instrucciones del motor.

Cierre
Pulse el botón programado para cerrar la puerta. Consulte primero el manual de instrucciones del motor.

No accione nunca la puerta con un mando a distancia si no puede verla, ya que podría haber personas, animales u objetos en el hueco de la puerta.

Desconectar

Si se produce un corte de corriente o el dispositivo eléctrico falla, desconéctelo, de modo que la puerta se pueda abrir o cerrar manualmente.

Nota: El método depende del tipo de motor. Consulte primero el manual de

instrucciones del motor.

Método de funcionamiento:

- Desconecte la corriente.
- Desbloquee el motor. Para ello, tire de la cuerda de desbloqueo de emergencia. De esta manera, la puerta se desenganchará del carro de la guía, por lo que se podrá abrir y cerrar manualmente.

6. Puerta de garaje con puerta peatonal

La puerta peatonal está diseñada para que la gente pueda entrar o salir sin necesidad de accionar la puerta de garaje.

Para evitar daños en una puerta de garaje con accionamiento manual, la puerta peatonal debe estar completamente cerrada antes de accionar la puerta de garaje.

Si la puerta de garaje dispone de accionamiento eléctrico, la puerta peatonal debe contar con un interruptor de seguridad que impida al motor accionarla si la puerta peatonal no está completamente cerrada.

Ajuste del cierrapuertas (véase imagen)

15 + 16 Afloje (en el sentido contrario a las agujas del reloj) o apriete (en el sentido de las agujas del reloj) el tornillo para aumentar o disminuir la velocidad de cierre del ángulo de cierre indicado.

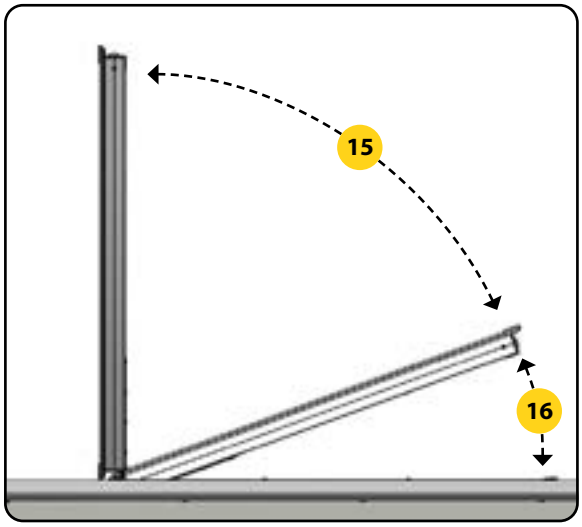

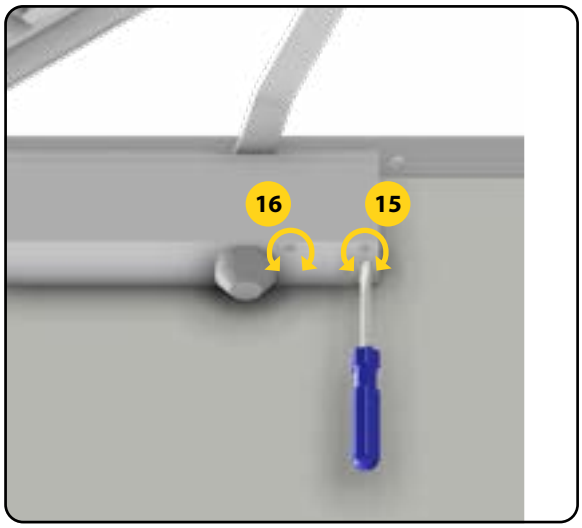

7. Dispositivos de seguridad

La puerta está equipada con una serie de dispositivos de seguridad que describimos brevemente a continuación.

Asegúrese de que una compañía cualificada realiza una revisión de los dispositivos de seguridad al menos una vez al año.

Dispositivo de seguridad contra rotura de muelles

En las puertas con muelles de torsión se utiliza un dispositivo de seguridad contra rotura de muelles.

Este dispositivo se activa cuando se rompe algún muelle e impide que la puerta se caiga. El eje del tambor para cable queda bloqueado, de modo que la puerta no se pueda caer.

⚠ En caso de que se rompa algún muelle, no accione la puerta y manténgase alejado. Póngase en contacto con una empresa cualificada para cambiar el muelle roto y el dispositivo de seguridad contra rotura de muelles.

⚠ El dispositivo de seguridad contra rotura de muelles solamente lo puede desbloquear un profesional cualificado. No intente cerrar la puerta si el muelle está roto.

⚠ Si la puerta funciona con accionamiento eléctrico, desconecte el motor para evitar que la puerta se accione accidentalmente.

Indice

1. Signaux d'avertissement 12
2. Glossaire et aperçu du système 12
3. Consignes générales de sécurité 12
4. Consignes de sécurité 12
5. Fonctionnement 13
6. Porte de garage avec portillon 14
7. Sécurités 14
Annexe A 28
Annexe B 32

1. Signaux d'avertissement

Danger / Attention

Accrochage / Écrasement

Chute de pièces

2. Glossaire et aperçu du système

Voir annexe A

1. **Support de suspension** - Fixe le rail horizontal au plafond
2. **Joint inférieur** - Scelle l'espace entre le bas du tablier de porte et le sol
3. **Tablier de porte** - Les sections mobiles (panneaux) de la porte de garage
4. **Tambour de câble** - Tambours rainurés fixés à l'arbre permettant aux câbles de levage de s'enrouler à l'ouverture des portes de garage
5. **Jeux de rails** - Ils guident les rouleaux fixés aux panneaux du tablier de porte à l'ouverture et à la fermeture de la porte
6. **Ressort de torsion** - Ressorts qui permettent de lever et d'abaisser le tablier de porte et de le maintenir en équilibre dans chaque position
7. **Parachute ressort** - Dispositif de sécurité qui empêche le tablier de porte de tomber en cas de rupture d'un ressort
8. **Ressorts de traction** - Ressorts qui permettent de lever et d'abaisser le tablier de porte et de le maintenir en équilibre dans chaque position
9. **Profil de renfort** - Profil destiné à donner plus de stabilité et de rigidité au portillon
10. **Profil de seuil avec joint** - Un profil portillon bas avec un joint pour sceller l'espace entre le tablier de porte et le sol
11. **Profil de portillon** – Profils de cadre en aluminium utilisés pour créer le portillon
12. **Charnière de portillon** - Charnière pour l'ouverture et la fermeture du portillon
13. **Ferme-porte** - Un bras réglable et à ressort qui ferme automatiquement la porte après son ouverture
14. **Sécurité anti-pince-doigts** - Pièces en plastique qui empêchent le coincement des doigts entre les profils du portillon

3. Consignes générales de sécurité

Ce manuel décrit la fonction et l'utilisation de votre porte de garage. Les précautions suivantes doivent être respectées pour une utilisation et un entretien en toute sécurité de votre porte de garage.

- Lisez attentivement ce manuel avant d'utiliser votre porte de garage.
- Toutes les pièces fournies sont spécifiquement combinées pour cette porte de garage.
- Ne modifiez ou ne supprimez pas les composants fonctionnels
- Ne fixez pas de composants supplémentaires à la porte. Les ressorts utilisés pour équilibrer la porte sont adaptés au poids de la porte. Tout composant supplémentaire peut provoquer la rupture du ressort pendant l'utilisation.
- Votre porte de garage est conçue conformément aux dernières normes européennes.
- Vérifiez que tous les marquages CE sont apposés et que tous les documents requis sont inclus.

4. Consignes de sécurité

Voir annexe B

- N'appuyez jamais vos mains contre les rails A, le tablier de porte E ou le portillon F + G. Vous pourriez vous coincer les mains. Gardez les doigts à l'écart de toute pièce mobile lorsque vous ouvrez ou fermez la porte.
- Les ressorts de torsion/traction B et les câbles sont soumis à une forte tension. Gardez les mains à l'écart. Ne réparez, ajustez ou remplacez jamais ces éléments vous-même. Ce travail ne peut être réalisé que par des professionnels compétents et qualifiés.
- Les supports d'angle inférieurs C sont toujours soumis à une forte tension. Ne réparez, ajustez ou remplacez jamais ces éléments vous-même. Ce travail ne peut être réalisé que par des professionnels compétents et qualifiés.
- Assurez-vous qu'il n'y a pas de personnes, d'animaux ou d'autres objets dans l'ouverture de la porte ou sous le bord de fermeture lorsque vous actionnez la porte de garage D
- Gardez vos distances par rapport aux pièces mobiles comme les ressorts, les câbles et le tablier de porte lors de la commande de la porte de garage.
- Ne permettez pas l'utilisation de cette porte de garage par des personnes ou des enfants non autorisés. Le fonctionnement peut les mettre en danger.
- Surveillez toujours une porte en mouvement jusqu'à son arrêt complet.
- En cas de défaillance, contactez immédiatement une entreprise qualifiée.
- N'ajoutez ou ne retirez pas de pièces qui augmentent ou diminuent le poids de la porte de garage. L'allègement ou l'alourdissement du tablier de porte peut avoir un effet négatif sur la sécurité de fonctionnement de votre porte.
- Ne vous mettez jamais debout sur des charnières, des profils de renfort, des poignées ou d'autres parties saillantes.
- Ne montez jamais sur le tablier de porte.
- N'utilisez pas le tablier de porte comme appareil de levage.
- En cas de panne de l'entraînement électrique, la porte de garage doit toujours être actionnée manuellement. Consultez toujours d'abord le manuel d'utilisation.
- Dès l'installation terminée, vérifiez que votre porte de garage est opérationnelle à 100 % et qu'elle fonctionne correctement. Faites inspecter l'équipement de sécurité par une entreprise qualifiée au moins une fois par an et réclamez les documents justificatifs.
- Inspectez visuellement votre porte de garage une fois par mois. En cas de dommages visibles, arrêtez toute utilisation de la porte de garage. Consultez toujours une entreprise qualifiée.

5. Fonctionnement

Ouverture et fermeture

Il existe 2 mécanismes différents pour actionner une porte.

- Commande manuelle
- Commande électrique

Actionnement manuel

La porte ne peut être actionnée que manuellement, sauf installation d'un opérateur électrique.

Ouverture
Pour ouvrir la porte du garage, il faut saisir une poignée, tirer le tablier de porte vers le haut et le pousser ensuite.

Fermeture
Pour fermer la porte du garage, il faut saisir la poignée et la tirer vers le bas.

N'ouvrez ou ne fermez jamais la porte en tirant ou en poussant sur les charnières ou les panneaux.

N'exercez pas trop de force pour ouvrir ou fermer la porte. La porte est équilibrée et devrait bouger assez facilement.

Commande électrique

La porte est dotée d'un commande électrique. Voici un guide de référence rapide. Pour plus d'informations, consultez le manuel d'utilisation de l'opérateur.

Ouverture
Appuyez sur le bouton programmé pour ouvrir la porte Consultez toujours d'abord le manuel d'utilisation.

Fermeture
Appuyez sur le bouton programmé pour fermer la porte Consultez toujours d'abord le manuel d'utilisation.

N'actionnez jamais la porte avec une télécommande si la porte n'est pas dans votre champ de vision ! Il pourrait y avoir des personnes, des animaux ou des objets dans

l'ouverture.

Déconnecter
En cas de panne de courant ou d'actionneur défectueux, débranchez-le toujours pour permettre l'ouverture et/ou la fermeture manuelle de la porte.

⚠ Remarque : La méthode dépend du type d'entraînement. Consultez toujours d'abord le manuel d'utilisation.

Méthode de commande :

- Débranchez l'alimentation électrique.
- Déverrouillez l'entraînement en tirant sur le cordon. La porte est désengagée du chariot guidé et peut alors être ouverte et fermée à la main.

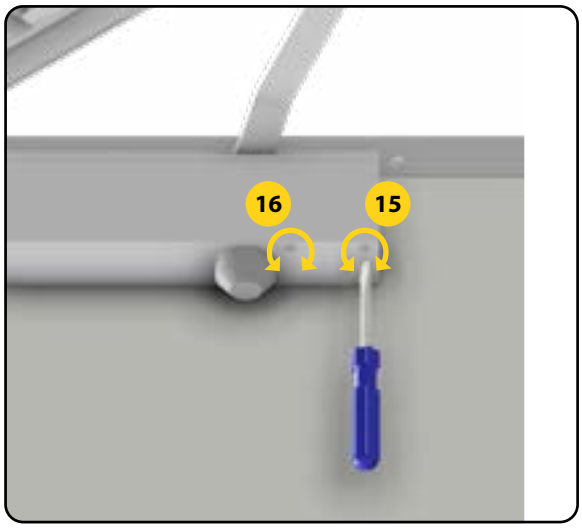

6. Porte de garage avec portillon

Un portillon est prévu pour permettre aux personnes d'entrer ou de sortir lorsque la porte du garage est fermée.

Afin d'éviter d'endommager une porte de garage à commande manuelle, le portillon doit toujours être complètement fermé avant d'actionner la porte.

Dans le cas d'une porte de garage à commande électrique, le portillon doit être équipé d'un interrupteur de sécurité qui empêche l'opérateur de l'actionner si le portillon n'est pas totalement fermé.

Réglage du ferme-porte (voir image)

15 + 16 Desserrez (dans le sens anti-horaire) ou serrez (dans le sens horaire) pour augmenter ou réduire la vitesse de fermeture de l'angle de fermeture indiqué.

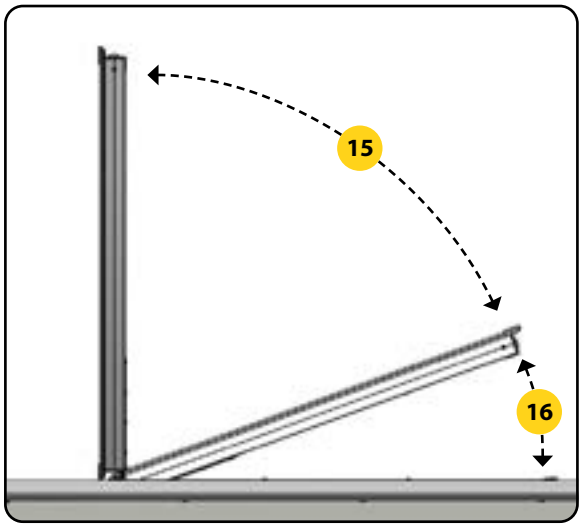

7. Sécurités

La porte de garage est équipée d'un certain nombre de dispositifs de sécurité que nous décrivons brièvement ci-dessous.

Faites-les contrôler au moins une fois par an par une entreprise qualifiée.

Parachute ressort

Un parachute ressort est utilisé pour les portes de garage à ressorts de torsion.

Ce parachute ressort s'active en cas de rupture d'un ressort et empêche la porte de tomber. L'arbre avec le tambour de câble est bloqué pour que la porte ne puisse pas tomber.

⚠ En cas de rupture d'un ressort, la porte ne peut plus être actionnée. Restez à l'écart de la zone qui entoure la porte. Contactez une entreprise qualifiée pour remplacer les ressorts de torsion cassés et le parachute ressort.

⚠ Le déverrouillage du parachute ressort ne peut être effectué que par des professionnels qualifiés. N'essayez pas de fermer la porte si le ressort est cassé.

⚠ Dans le cas d'une porte à commande électrique, débranchez l'alimentation de l'unité de commande pour empêcher tout actionnement accidentel de la porte.

Contenuto

1. **Segnaletica** 15
2. **Glossario e panoramica impianto** 15
3. **Istruzioni generali di sicurezza** 15
4. **Istruzioni di sicurezza** 15
5. **Funzionamento** 16
6. **Porta del garage con porta pedonale** 17
7. **Dispositivi di sicurezza** 17

Appendice A 28

Appendice B 32

1. Segnaletica

Pericolo / Attenzione

Trascinamento / Schiacciamento

Caduta oggetti

2. Glossario e panoramica impianto

Vedi allegato A

1. **Staffa di sospensione:** per il fissaggio della guida orizzontale al soffitto
2. **Guarnizione inferiore:** per la chiusura della fessura tra anta e pavimento
3. **Anta:** le sezioni mobili (pannelli) della porta del garage.
4. **Tamburo:** tamburi scanalati fissati all'asse per l'avvolgimento dei cavi di sollevamento all'apertura delle porte del garage.
5. **Guide:** per lo scorrimento dei rulli dei pannelli dell'anta in apertura e chiusura
6. **Molla di torsione:** per l'innalzamento ed abbassamento dell'anta ed il bilanciamento della stessa in ogni posizione
7. **Anti-rottura molla:** dispositivo di sicurezza che previene la caduta dell'anta in caso di rottura della molla.
8. **Molle di estensione:** per l'innalzamento ed abbassamento dell'anta ed il bilanciamento della stessa in ogni posizione
9. **Profilo di rinforzo:** per rinforzare e dare maggiore stabilità alla porta pedonale
10. **Profilo soglia con guarnizione:** profilo soglia ribassato con guarnizione di chiusura della fessura tra anta e pavimento
11. **Profilo porta pedonale:** profili telaio in alluminio per creare il telaio della porta pedonale
12. **Cerniera porta pedonale:** per l'apertura e la chiusura della porta pedonale
13. **Chiudiporta:** braccio a molla regolabile per la chiusura automatica della porta dopo l'apertura
14. **Salvadita:** protezioni in plastica che prevengono lo schiacciamento delle dita tra infisso e porta pedonale

3. Istruzioni generali di sicurezza

Il presente manuale descrive la funzione e l'uso della vostra porta del garage. Per un uso sicuro e la corretta manutenzione della vostra porta, vi raccomandiamo di rispettare i seguenti accorgimenti.

- Leggete attentamente il presente manuale prima di procedere all'uso della porta.
- Tutte le parti fornite sono adeguatamente assemblate per questo tipo di porta.
- Fate in modo di non modificare o rimuovere nessun componente funzionale.
- Non applicate alcun componente aggiuntivo alla porta. Le molle per il bilanciamento della porta sono adeguatamente calibrate per il peso della porta. L'aggiunta di componenti potrebbe quindi causarne la rottura durante il funzionamento.
- La vostra porta è progettata in conformità alle norme europee più recenti.
- Verificate che tutti i marchi CE siano apposti e che la documentazione richiesta sia debitamente allegata.

4. Istruzioni di sicurezza

Vedi allegato B

- Non poggiare mai le mani sulle guide di scorrimento A, anta E o porta pedonale F + G. Rischiate di rimanere impigliati.

Tenete le dita lontano dalle parti in movimento della porta in apertura o chiusura.

- Molle di torsione/estensione B e cavi in massima tensione. Tenere lontano le mani. Non provvedere mai a riparare, aggiustare o sostituire da sé. Queste operazioni devono essere eseguite solamente da personale qualificato.
- Le staffe angolari inferiori C sono sempre in massima tensione. Non provvedere mai a riparare, aggiustare o sostituire da sé. Queste operazioni devono essere eseguite solamente da personale qualificato.
- Accertarsi che nel vano d'apertura o sotto il bordo di chiusura della porta del garage D in esercizio non vi siano presenti persone, animali o altri oggetti.
- Mantenersi a distanza dalle porti in movimento, quali molle, cavi e anta della porta del garage in esercizio.
- Non lasciare che persone non autorizzate o bambini azionino la porta del garage. Questi potrebbero essere a rischio durante il funzionamento.
- Osservare la porta in movimento fino al termine del movimento.
- In caso di avaria, contattare immediatamente un'impresa specializzata.
- Non aggiungere o rimuovere parti, aumentando o diminuendo il peso della porta del garage. Un aumento o una diminuzione di peso dell'anta può compromettere il funzionamento in sicurezza della vostra porta.
- Non salire mai sulle cerniere, profilo di rinforzo, maniglie o altre parti sporgenti.
- Non salire sull'anta.
- Non utilizzare l'anta per sollevare pesi.
- Se la movimentazione elettrica non dovesse funzionare, azionare la porta manualmente. Consultare sempre il manuale d'uso prima di procedere.
- Subito dopo l'installazione, assicurarsi che la porta del garage funzioni correttamente al 100%. Far controllare e farsi rilasciare l'attestato di controllo dei dispositivi di sicurezza da un'impresa specializzata almeno una volta l'anno.
- Controllare visualmente la porta del garage almeno una volta al mese. In caso di danni visibili, sospendere l'uso della porta del garage. Rivolgersi sempre ad un'impresa specializzata.

5. Funzionamento

Apertura e chiusura

Vi sono 2 diversi meccanismi di funzionamento utilizzati per la movimentazione di una porta.

- Funzionamento manuale
- Funzionamento elettrico

Funzionamento manuale

La porta può essere movimentata solo manualmente, salvo che venga montato un attuatore elettrico.

Apertura
La porta si apre afferrando una maniglia e tirando l'anta verso l'alto per poi spingerla ulteriormente fino ad apertura completa.

Chiusura
La porta si chiude afferrando la maniglia e tirandola verso il basso.

Non tirare o spingere mai in corrispondenza delle cerniere o dei pannelli per aprire o chiudere la porta.

Non esercitare troppa forza in apertura o chiusura della porta. La porta è bilanciata ed è pertanto relativamente facile da movimentare.

Funzionamento elettrico

In questo caso la porta è movimentata da un attuatore elettrico. Qui di seguito una breve guida di riferimento. Per ulteriori informazioni, si rimanda al manuale dell'attuatore.

Apertura
Premere il pulsante programmato per l'apertura della porta. Consultare sempre il manuale d'uso prima di procedere.

Chiusura
Premere il pulsante programmato per la chiusura della porta. Consultare sempre il manuale d'uso prima di procedere.

Non movimentare mai la porta con comando a distanza qualora la porta sia fuori dal proprio campo visivo! Nel vano di apertura potrebbero essere presenti persone, animali o altri oggetti.

Scollegamento
In caso di interruzione dell'alimentazione o avaria dell'attuatore, procedere sempre allo scollegamento della porta in moda da poter

procedere alla movimentazione di apertura e chiusura manuale.

N.B.: Il metodo dipende dal tipo di azionamento. Consultare sempre il manuale d'uso prima di procedere.

Modalità di funzionamento:

- Collegare l'alimentazione elettrica.
- Sbloccare l'azionamento tirando la cordicella. La porta è ora sbloccata dal carrello di guida e può essere aperta e chiusa manualmente.

6. Porta del garage con porta pedonale

Una porta pedonale è concepita per il passaggio in entrata o uscita a porta del garage chiusa.

Onde evitare danni alla porta del garage movimentata manualmente, accertarsi che la porta pedonale sia completamente chiusa prima di movimentare la porta del garage.

Se la porta del garage è movimentata elettricamente, la porta pedonale dovrà essere munita di interruttore di sicurezza che impedisca l'azionamento della porta del garage qualora la porta pedonale non sia del tutto chiusa.

Regolazione del chiudiporta (vedi immagine)

15 + 16 Allentare (in senso antiorario) o serrare (in senso orario) la vite per aumentare o diminuire la velocità di chiusura dell'angolo indicato.

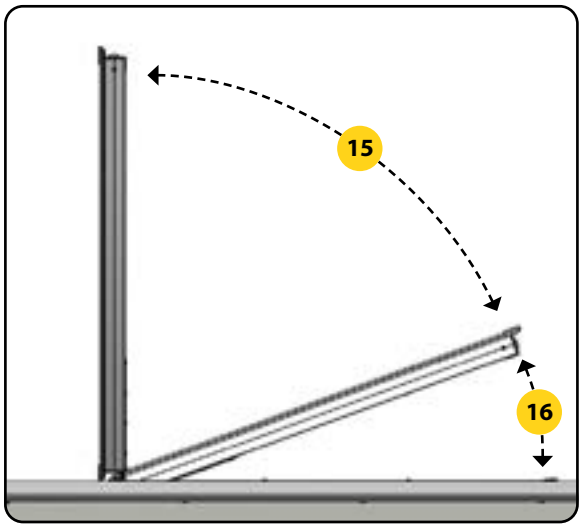

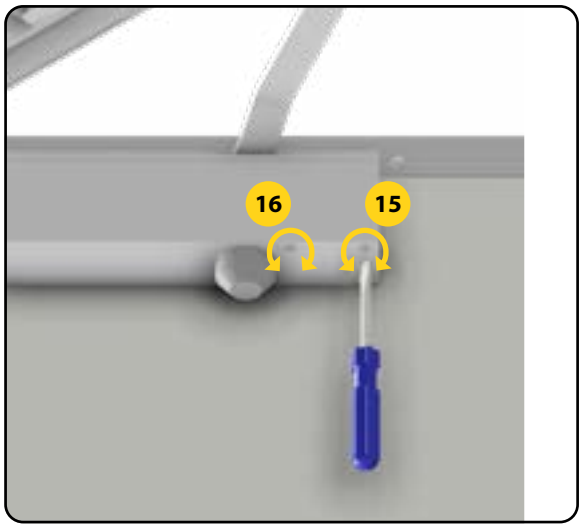

7. Dispositivi di sicurezza

La porta del garage è dotata di vari dispositivi di sicurezza di cui trovate una breve descrizione qui di seguito.

Si raccomanda di farli controllare almeno una volta l'anno da un'impresa specializzata.

Dispositivo anti-rottura molla

Un dispositivo di anti-rottura viene installato su porte garage che montano molle di torsione.

IL dispositivo si attiva alla rottura di una molla e previene la caduta della porta. L'asse che porta il tamburo viene bloccata impedendo la caduta della porta.

Con la rottura di una molla la porta non può più essere azionata. Mantenere libera l'area circostante la porta. Contattare un'impresa specializzata per la sostituzione della molla e del dispositivo anti-rottura.

Lo sblocco del dispositivo anti-rottura molla può essere effettuato solamente da personale specializzato. Non tentare di chiudere la porta se la molla è rotta.

Se la porta è azionata elettricamente, scollegare l'alimentazione elettrica della centralina onde evitare che porta venga azionata accidentalmente.

Inhoudsopgave

1. **Symbolen en waarschuwingstekens** 18
2. **Begrippenlijst en systeemoverzicht**..... 18
3. **Algemene veiligheidsvoorschriften** 18
4. **Veiligheidsinstructies** 18
5. **Bediening**..... 19
6. **Garagedeur met een loopdeur**..... 20
7. **Beveiligingen**..... 20

Bijlage A 28

Bijlage B 32

1. Symbolen en waarschuwingstekens

Gevaar / Attentie

Vasthaken / Beklemmingsgevaar

Vallende delen

2. Begrippenlijst en systeemoverzicht

Zie bijlage A

1. **Afhanging** - Bevestiging van horizontale rails aan plafond
2. **Bodemafdichting** - Afdichting tussen deurblad en grond
3. **Deurblad** - Het bewegende en afsluitende deel van de deur
4. **Kabeltrommel** - De kabel wikkelt zich om de trommel bij openen van de deur
5. **Rails** - Deze geleiden het deurblad bij openen en sluiten van de deur
6. **Torsieveren** - Deze zorgen ervoor dat de deur in iedere stand uitgebalanceerd is
7. **Verenbreukbeveiliging** - Deze zorgen er voor dat de deur niet naar beneden valt bij het breken van een veer
8. **Trekveren** - Deze zorgen ervoor dat de deur in iedere stand uitgebalanceerd is
9. **Verstevigingsprofiel** - Profiel ter versteviging van de loopdeur
10. **Drempel met bodemafdichting** - Lage loopdeur drempel met afdichting tussen deurblad en grond
11. **Loopdeur profiel** - Aluminium profielen waaruit loopdeur is vervaardigd
12. **Loopdeurscharnier** - Scharnier voor openen en sluiten van de loopdeur
13. **Deurdranger** - Voor het automatisch sluiten van de loopdeur
14. **Vingerveiligheid** - Plastic kapjes ter bescherming van vingers tussen de deurdelen

3. Algemene veiligheidsvoorschriften

Voor veilig gebruik en onderhoud van deze garage deur dienen onderstaande voorzorgsmaatregelen in acht te worden genomen.

- Deze handleiding beschrijft de functie en bediening van uw garagedeur. Het kan echter zo zijn dat deze aangevuld dient te worden met aparte gebruikershandleidingen zoals b.v. van de aandrijving (indien van toepassing).
- Lees voor ingebruikname deze handleiding zorgvuldig door.
- Alle geleverde onderdelen zijn berekend voor deze specifieke garagedeur. Het vervangen, toevoegen of weglaten van niet originele onderdelen kan nadelig zijn voor de veilige werking van de garagedeur.
- Uw garagedeur is ontworpen conform de laatst geldende Europese normen.
- Controleert u of de benodigde CE markeringen zijn aangebracht en of alle benodigde documenten zijn meegeleverd.
- Technische wijzigingen voorbehouden, zonder schriftelijke melding.

4. Veiligheidsinstructies

Zie bijlage B

- Leun nooit met de handen tegen de looprails A, deurblad E of loopdeur F + G. Deze kunnen bekneld raken. Kijk uit met de vingers bij bewegend deurblad en/of andere bewegende onderdelen.
- Torsieveren/Trekveren B en kabels staan onder hoge spanning. Houdt handen uit de

buurt. Deze nooit zelf repareren of afstellen. Dit mag alleen door vakkundig en gekwalificeerd personeel uitgevoerd worden.

- De bodemconsoles C staan altijd onder hoge spanning door de kabel. Deze nooit zelf repareren, vervangen of afstellen. Dit mag alleen door vakkundig en gekwalificeerd personeel uitgevoerd worden
- Let op dat er geen mensen, dieren of objecten zich in de sluitopening of onder de sluitkant D bevinden als de garagedeur bediend wordt.
- Tijdens bediening van de garagedeur afstand houden van de bewegende delen, zoals veren B, kabels en deurblad E.
- Laat deze garagedeur niet bedienen door onbevoegden personen of kinderen! Zij kunnen gevaar lopen tijdens de bediening.
- Bij het bedienen van de garagedeur dient deze altijd volledig in het zicht te zijn.
- Neem bij storingen altijd contact op met een gekwalificeerd bedrijf.
- Geen gewicht verhogende - of verlagende delen op de garagedeur aanbrengen of verwijderen. Het zwaarder of lichter maken van het deurblad kan een nadelig effect hebben op de veilige werking van uw deur.
- Ga nooit op scharnieren, verstevigingsprofielen , handgrepen of andere onderdelen staan.
- Klim nooit langs het deurblad (panelen) naar boven.
- Gebruik het deurblad niet als takel.
- Indien de elektrische aandrijving niet meer functioneert, dient de garagedeur ten alle tijden handmatig bediend te worden. Lees hiervoor de gebruikershandleiding door van de elektrische aandrijving.
- Overtuig u zich bij oplevering ervan dat uw garagedeur 100% goed functioneert. Laat de veiligheidsvoorzieningen minimaal eenmaal per jaar controleren door een gekwalificeerd bedrijf. Laat dit schriftelijk vastleggen!
- Inspecteer minimaal één keer per maand visueel uw garagedeur op beschadigingen.
- Bij zichtbare schade, mag de garagedeur niet meer bediend worden en moet ten alle tijden een gekwalificeerd bedrijf geraadpleegd worden

5. Bediening

Openen en sluiten

Het openen en sluiten van de deur is afhankelijk van het bedieningsprincipe waarmee de deur is uitgerust. Er zijn twee mogelijkheden:

- Handbediening
- Elektrische aandrijving

Handbediening

Openen
Het openen van de garagedeur geschied door de handgreep vast te pakken, het deurblad naar boven te trekken en vervolgens te duwen. Doe dit met beleid (dus niet met kracht omhoog gooien). De deur moet nog met de hand tegen te houden zijn.

Sluiten
Sluiten van de garagedeur gebeurd door de handgreep en/of touw te pakken en naar beneden te trekken. Gebruik geen andere middelen om de garagedeur te bedienen.

⚠ Nooit aan scharnieren of panelen trekken of duwen!

Elektrische aandrijving

Bij dit principe wordt de deur met een elektromotor aangedreven. Hier volgt een verkorte gebruiksaanwijzing. Zie voor uitgebreidere instructie de gebruiksaanwijzing van de elektrische aandrijving.

Openen
Druk op de geprogrammeerde knop om de deur te openen, zie gebruikershandleiding van de besturing c.q. aandrijving.

Sluiten
Druk op de geprogrammeerde knop om de deur te sluiten, zie gebruikershandleiding van de besturing c.q. aandrijving.

⚠ Bedien de deur nooit met een handzender als u de deur niet in het zicht heeft! Er kunnen zich obstakels of personen in de opening bevinden.

Ontkoppelen
Bij stroomuitval of een defect van de aandrijving dient deze ontkoppelt te worden zodat het deurblad alsnog met de hand geopend en gesloten kan worden.

⚠ Let op: De werkwijze is afhankelijk van

het type aandrijving. Raadpleeg altijd eerst de gebruiksaanwijzing van de aandrijving.

Werkwijze

- Schakel de spanning uit.
- Ontgrendel de aandrijving door aan het trekkoord te trekken. De deur wordt ontkoppeld van de geleide slede en kan dan met de hand geopend en gesloten worden.

6. Garagedeur met een loopdeur

Een loopdeur is bedoeld om personen via een gesloten garagedeur naar binnen of buiten te laten gaan.

Om schade aan een handbediende garagedeur te voorkomen, dient de loopdeur altijd geheel gesloten te zijn voordat de garagedeur in beweging wordt gezet.

Bij een elektrisch aangedreven garagedeur moet de loopdeur voorzien zijn van een veiligheidsschakelaar, die verhindert, dat de aandrijving in werking kan treden als de deur niet in zijn geheel gesloten is.

Afstellen loopdeur deurdranger (zie afbeelding)

1 + 2 Draai losser (linksom) of vaster (rechtsom) om de snelheid te vergroten of te verkleinen van het laatste stuk van de sluiting.

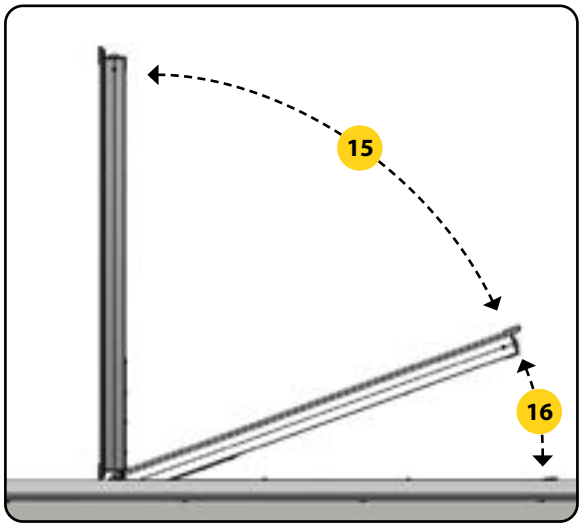

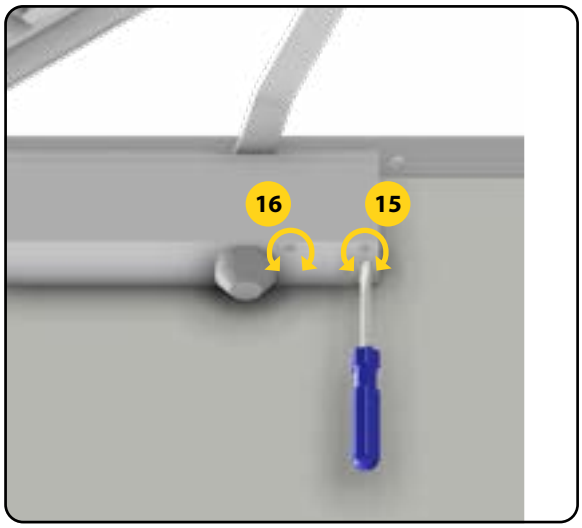

7. Beveiligingen

De garagedeur is voorzien van een aantal veiligheidsvoorzieningen welke hier in het kort beschreven worden.

Laat deze minimaal 1x per jaar controleren door een gekwalificeerd bedrijf.

Veerbreukbeveiliging

Bij garagedeuren met torsieveren wordt gebruik gemaakt van een veerbreukbeveiliging.

Deze treedt in werking als een veer gebroken is en voorkomt het ongeremd vallen van de deur. De as met de kabeltrommel wordt geblokkeerd waardoor de deur niet meer naar beneden kan.

De deur mag niet meer bediend worden. Neem contact op met een hiervoor gekwalificeerd bedrijf om de veer te vervangen.

⚠ Het opheffen van de blokkering van de veerbreukbeveiliging mag alleen door hiervoor gekwalificeerd personeel worden gedaan. Probeer niet zelf om de deur, waarvan de veer gebroken is, te sluiten.

⚠ Uit veiligheidsoverwegingen dient u bij breuk van een veer de doorgang niet te gebruiken en het gebied rond de garagedeur vrij te houden.

⚠ Haal bij elektrisch aangedreven deuren de spanning van de aandrijving af zodat de deur niet per ongeluk bediend kan worden.

Spis treści

1. **Znaki ostrzegawcze** 21
2. **Słowniczek i ogólne informacje o systemie** . 21
3. **Ogólne instrukcje dotyczące bezpieczeństwa** 21
4. **Instrukcje dotyczące bezpieczeństwa** 21
5. **Obsługa** 22
6. **Brama garażowa z drzwiami serwisowymi** ... 23
7. **Zabezpieczenia** 23

Załącznik A 28

Załącznik B 32

1. Znaki ostrzegawcze

Niebezpieczeństwo / Uwaga

Zaczepienie / Przygniecenie

Spadające elementy

2. Słowniczek i ogólne informacje o systemie

Patrz załącznik A

1. **Wspornik do podwieszenia** – mocuje poziomą szynę do sufitu
2. **Uszczelka dolna** – zamyka szczelinę pomiędzy dolną krawędzią skrzydła bramy a podłogą
3. **Skrzydło bramy** – ruchome sekcje (panele) bramy garażowej
4. **Bęben linkowy** – rowkowane bębny zamocowane do wału, umożliwiające nawijanie linek do podnoszenia podczas otwierania bramy garażowej
5. **Zestawy szyn** – służą do prowadzenia rolek zamocowanych do paneli skrzydła bramy podczas otwierania i zamykania bramy
6. **Sprężyna skrętna** – sprężyny, które umożliwiają podnoszenie i opuszczanie skrzydła bramy i utrzymywanie go w równowadze w każdym położeniu
7. **Zabezpieczenie przed skutkami pęknięcia sprężyny** – urządzenie zabezpieczające, które chroni przez spadnięciem skrzydła bramy w razie pęknięcia sprężyny
8. **Sprężyny naciągowe** – sprężyny, które umożliwiają podnoszenie i opuszczanie skrzydła bramy i utrzymywanie go w równowadze w każdym położeniu
9. **Profil wzmacniający** – profil zapewniający większą stabilność i sztywność drzwi serwisowych
10. **Profil progu z uszczelką** – niski profil do drzwi serwisowych, z uszczelką zamykającą szczelinę pomiędzy skrzydłem drzwi a podłogą
11. **Profil drzwi serwisowych** – aluminiowe profile ościeżnicy służące do utworzenia drzwi serwisowych
12. **Zawias drzwi serwisowych** – zawias do otwierania i zamykania drzwi serwisowych
13. **Samozamykacz drzwi** – regulowane, sprężynowe ramię automatycznie zamykające drzwi po ich otwarciu
14. **Osłona palców** – plastikowe elementy chroniące przed przycięciem palców w profilach drzwi serwisowych

3. Ogólne instrukcje dotyczące bezpieczeństwa

Niniejsza instrukcja opisuje sposób działania i obsługę bramy garażowej. W celu bezpiecznego użytkowania i konserwacji bramy garażowej należy przestrzegać poniższych środków ostrożności.

- Przed użyciem bramy garażowej należy dokładnie przeczytać instrukcję.
- Wszystkie dostarczone elementy zostały połączone konkretnie do tej bramy garażowej.
- Nie należy modyfikować ani usuwać żadnych elementów funkcjonalnych.
- Nie można podłączać żadnych dodatkowych elementów do bramy. Sprężyny użyte do wyważenia bramy są dostosowane do jej wagi. Wszelkie dodatkowe elementy mogą doprowadzić do pęknięcia sprężyny podczas działania.
- Brama garażowa została zaprojektowana zgodnie z najnowszymi normami europejskimi.
- Należy sprawdzić, czy wszystkie oznaczenia CE są umieszczone i czy dołączone są wszystkie wymagane dokumenty.

4. Instrukcje dotyczące bezpieczeństwa

Patrz załącznik B

- Nigdy nie należy opierać rąk o szyny A, skrzydło bramy E ani drzwi serwisowe F + G. Mogłoby dojść do ich uwięźnięcia. Nie zbliżać palców do żadnych ruchomych elementów podczas otwierania lub zamykania bramy.
- Sprężyny skrętne/sprężyny naciągowe B oraz linki są mocno naprężone. Nie zbliżać do nich rąk. Nigdy nie podejmować się samodzielnie ich naprawy, regulacji lub wymiany. Może to być wykonywane wyłącznie przez wykwalifikowanych profesjonalistów dysponujących odpowiednimi umiejętnościami.
- Uchwyty dolne rolki C są zawsze mocno naprężone. Nigdy nie podejmować się samodzielnie ich naprawy, regulacji lub wymiany. Może to być wykonywane wyłącznie przez wykwalifikowanych profesjonalistów dysponujących odpowiednimi umiejętnościami.
- Podczas obsługi bramy garażowej należy się upewnić, że w świetle bramy ani poniżej D krawędzi bramy nie ma żadnych osób, zwierząt oraz przedmiotów.
- Podczas obsługi bramy garażowej należy zachowywać odpowiednią odległość od ruchomych elementów, takich jak sprężyny, linki oraz skrzydło bramy.
- Brama garażowa nie może być obsługiwana przez osoby nieupoważnione ani dzieci. Podczas działania mogłyby one być zagrożone.
- Zawsze obserwować poruszającą się bramę, do momentu aż jej ruch całkowicie się zatrzyma.
- W razie usterki natychmiast skontaktować się z wykwalifikowaną firmą.
- Nie dodawać ani nie usuwać żadnych elementów zwiększających lub zmniejszających wagę bramy garażowej. Zwiększenie lub zmniejszenie wagi skrzydła bramy może niekorzystnie wpłynąć na bezpieczeństwo obsługi drzwi.
- Nigdy nie wolno stawać na zawiasach, profilach wzmacniających, uchwytach ani innych wystających elementach.
- Nigdy nie wolno się wspinać na skrzydło bramy.
- Nie wolno używać skrzydła bramy jako podnośnika.
- Jeżeli napęd elektryczny nie działa, należy obsługiwać bramę garażową ręcznie. Należy zawsze najpierw zapoznać się z instrukcją napędu.
- Bezpośrednio po montażu należy sprawdzić, czy brama garażowa jest w 100% funkcjonalna i działa prawidłowo. Urządzenia zabezpieczające powinny być co najmniej raz w roku sprawdzane przez wykwalifikowaną firmę, co należy dokumentować.
- Należy przeprowadzać kontrolę wzrokową bramy garażowej raz w miesiącu. W przypadku widocznych uszkodzeń należy zaprzestać używania bramy garażowej. Należy się zawsze skonsultować z wykwalifikowaną firmą.

5. Obsługa

Otwieranie i zamykanie

Do obsługi drzwi wykorzystywane są 2 różne mechanizmy obsługi.

- Obsługa ręczna
- Obsługa elektryczna

Obsługa ręczna

Jeżeli brama może być obsługiwana wyłącznie ręcznie, chyba że jest wyposażona w napęd elektryczny.

Otwieranie
Otwieranie bramy garażowej wykonuje się chwytając za uchwyt, pociągając skrzydło bramy w górę, a następnie popychając je w górę.

Zamykanie
Zamykanie bramy garażowej wykonuje się chwytając za uchwyt i pociągając go w dół.

Nigdy nie należy pociągać ani popychać zawiasów lub paneli w celu otwarcia lub zamknięcia bramy.

Podczas otwierania lub zamykania bramy nie należy stosować zbyt dużej siły. Brama jest wyważona i powinna poruszać się względnie łatwo.

Obsługa elektryczna

Jeżeli brama jest obsługiwana z użyciem napędu elektrycznego. Poniżej znajduje się skrócona instrukcja. Więcej informacji znajduje się w instrukcji użytkownika napędu.

Otwieranie
Nacisnąć zaprogramowany przycisk, aby otworzyć bramę. Należy zawsze najpierw zapoznać się z instrukcją napędu.

Zamykanie
Nacisnąć zaprogramowany przycisk, aby zamknąć bramę. Należy zawsze najpierw zapoznać się z instrukcją napędu.

Nigdy nie wolno obsługiwać bramy za pomocą pilota zdalnego sterowania, jeśli brama nie jest w zasięgu wzroku! W świetle bramy mogą się znajdować ludzie, zwierzęta lub

przedmioty.

Odłączanie
W przypadku awarii zasilania lub usterki napędu, musi on zostać odłączony, tak aby można było nadal otwierać i/lub zamykać bramę ręcznie.

Uwaga: Metoda zależy od rodzaju napędu. Należy zawsze najpierw zapoznać się z instrukcją napędu.

Metoda działania:

- Wyłączyć zasilanie.
- Odblokować napęd, pociągając za linkę. Brama zostanie odłączona od wózka w prowadnicy i będzie możliwe jej ręczne otwieranie i zamykanie.

6. Brama garażowa z drzwiami serwisowymi

Drzwi serwisowe dają możliwość wchodzenia i wychodzenia osób przez zamkniętą bramę garażową.

Aby uniknąć uszkodzeń ręcznie obsługiwanej bramy garażowej, przed jej wprawieniem w ruch należy najpierw całkowicie zamknąć drzwi serwisowe.

W przypadku bramy garażowej napędzanej elektrycznie drzwi serwisowe muszą być wyposażone w wyłącznik bezpieczeństwa, który uniemożliwia uruchomienie napędu, jeśli drzwi serwisowe nie są całkowicie zamknięte.

Regulacja samozamykacza drzwi (patrz ilustracja)

15 + 16 Poluzować (przeciwnie do ruchu wskazówek zegara) lub dokręcić (zgodnie z ruchem wskazówek zegara) śrubę, aby zwiększyć lub zmniejszyć prędkość zamykania przy wskazanym kącie zamknięcia.

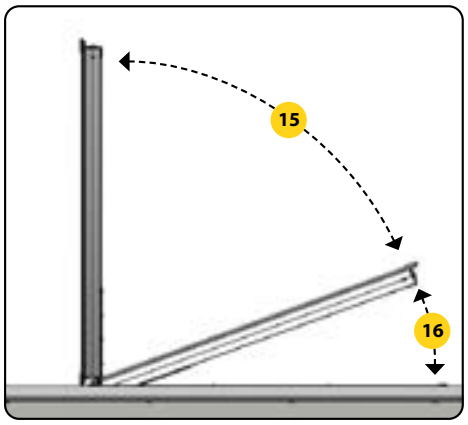

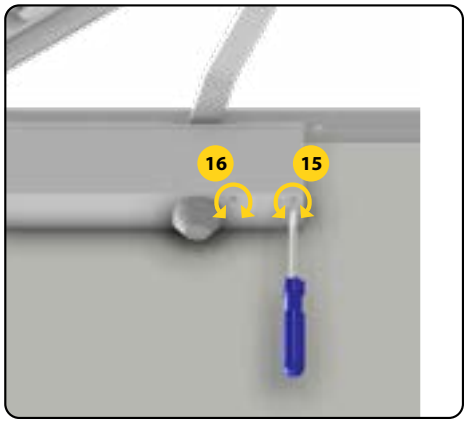

7. Zabezpieczenia

Brama garażowa jest wyposażona w szereg zabezpieczeń, które są tutaj krótko opisane.

Powinny one być co najmniej raz w roku sprawdzane przez wykwalifikowaną firmę.

Zabezpieczenie przed skutkami pęknięcia sprężyny

Zabezpieczenie przed skutkami pęknięcia sprężyny jest używane w przypadku bram garażowych ze sprężynami skrętnymi.

Zabezpieczenie przed skutkami pęknięcia sprężyny aktywuje się w momencie pęknięcia sprężyny i chroni bramę przed spadnięciem. Wał z bębnem linkowym jest zablokowany, tak że brama nie może opaść w dół.

Kiedy dojdzie do pęknięcia sprężyny, nie można już uruchamiać bramy. Należy trzymać się z dala od obszaru w pobliżu bramy. Należy się skontaktować z wykwalifikowaną firmą w celu przeprowadzenia wymiany pękniętej sprężyny i zabezpieczenia przed skutkami pęknięcia sprężyny.

Zabezpieczenie przed skutkami pęknięcia sprężyny może być odblokowywane wyłącznie przez wykwalifikowanych profesjonalistów. Nie należy podejmować prób zamknięcia bramy, jeśli sprężyna jest pęknięta.

W przypadku bramy napędzanej elektrycznie należy odłączyć zasilanie od modułu sterowania, tak aby nie było możliwości przypadkowego uruchomienia bramy.

Obsah

1. **Varovná znamení** 24
2. **Slovník a přehled systému** 24
3. **Všeobecné bezpečnostní pokyny** 24
4. **Bezpečnostní pokyny** 24
5. **Provoz** 25
6. **Garážová vrata s průchozími dveřmi** 26
7. **Bezpečnostní prvky** 26

Příloha A 28

Příloha B 32

1. Varovná znamení

Nebezpečí / Pozor

Zaháknutí / Rozdrcení

Padající části

2. Slovník a přehled systému

Viz příloha A

1. **Závěsná konzola** - Upevňuje vodorovnou kolejnici ke stropu
2. **Spodní těsnění** - Utěsňuje mezeru mezi spodním křídlem vrat a podlahou
3. **Křídlo vrat** - Pohyblivé části (panely) garážových vrat.
4. **Lankový buben** - Drážkované bubny připojené k hřídeli, které umožňují navíjení zvedacích lanek při otevírání garážových vrat
5. **Kolejnicové soupravy** - Tyto vedou kladky připojené ke křídlu vrat při otevírání a zavírání vrat
6. **Torzní pružina** - pružiny, které slouží ke zvedání a spouštění křídla vrat a udržení jeho vyváženosti v každé poloze
7. **Pojistka při prasknutí pružiny** - pojistka sloužící jako prevence pádu křídla vrat v případě, že pružina praskne
8. **Prodlužovací pružiny** - pružiny, které umožňují zvedání a spouštění křídla vrat a udržení jeho vyváženosti v každé poloze
9. **Profil výztuže** - Profil pro zajištění větší stability a tuhosti průchozích dveří
10. **Prahový profil s těsněním** - Nízko probíhající profil průchozích dveří s těsněním pro uzavření mezery mezi křídlem vrat a podlahou
11. **Profil průchozích dveří** - Hliníkové rámové profily, které se používají k vytvoření průchozích dveří
12. **Závěs průchozích dveří** - Závěs pro otevírání a zavírání průchozích dveří
13. **Zavírání vrat** - Nastavitelné a pružinové rameno, které po otevření automaticky zavře vrata
14. **Bezpečnost prstů** - Plastové díly, které zabrání rozdrcení prstů mezi profily průchozích dveří

3. Všeobecné bezpečnostní pokyny

Tato příručka popisuje funkci a používání vašich garážových vrat. Pro bezpečné používání a údržbu garážových vrat musíte dodržovat následující bezpečnostní opatření.

- Před použitím garážových vrat si pozorně přečtěte tuto příručku.
- Všechny dodané díly jsou kombinovány speciálně pro tato garážová vrata.
- Neměňte ani neodstraňujte žádné z funkčních komponentů
- Na vrata nepřipevňujte žádné další komponenty. Pružiny použité k vyvážení vrat jsou přizpůsobeny jejich hmotnosti. Jakékoli další komponenty mohou způsobit prasknutí pružiny během provozu.
- Vaše garážová vrata jsou navržena v souladu s nejnovějšími evropskými standardy.
- Zkontrolujte, zda jsou použity všechny značky CE, a že jsou k dispozici všechny potřebné dokumenty.

4. Bezpečnostní pokyny

Viz příloha B

- Nikdy se neopírejte rukama o kolejnice A, křídlo vrat E nebo průchozí dveře F + G.

Mohou uvíznout. Při otevírání nebo zavírání vrat dejte prsty pryč od pohyblivých částí.

- Torzní pružiny/prodlužovací pružiny B a lanka jsou pod vysokým napětím. Nedotýkejte se jich. Nikdy je sami neopravujte, neupravujte ani nevyměňujte. To mohou provádět pouze zkušení a kvalifikovaní odborníci.
- Spodní rohové konzoly C jsou vždy pod vysokým napětím. Nikdy je sami neopravujte, neupravujte ani nevyměňujte. To mohou provádět pouze zkušení a kvalifikovaní odborníci.
- Při provozu garážových vrat se ujistěte, že se v otvoru dveří nebo pod zavírací hranou nenacházejí lidé, zvířata ani jiné předměty D
- Během provozu garážových vrat udržujte vzdálenost od pohyblivých částí, jako jsou pružiny, lanka a křídlo vrat.
- Nedovolte, aby tato garážová vrata ovládaly nepověřené osoby nebo děti. Během provozu mohou být ohroženy.
- Dávejte pozor, když jsou vrata v pohybu, dokud se úplně nezastaví.
- V případě poruchy okamžitě kontaktujte kvalifikovanou společnost.
- Ke garážovým vratům nepřidávejte ani neodstraňujte žádné části, které by zvýšily nebo snížily hmotnost. Těžší nebo lehčí křídlo vrat může mít nepříznivý vliv na bezpečný chod vašich vrat.
- Nikdy nestůjte na pantech, vyztužovacích profilech, držadlech nebo jiných vyčnívajících částech.
- Nikdy nelezte na křídlo vrat.
- Nepoužívejte křídlo vrat jako zvedák.
- Pokud elektrický pohon přestane fungovat, musí být garážová vrata ovládána pouze ručně. Nejprve si přečtěte návod k obsluze.
- Ihned po instalaci se ujistěte, že vaše garážová vrata jsou 100% funkční a správně fungují. Bezpečnostní zařízení nechejte alespoň jednou ročně zkontrolovat kvalifikovanou společností a nechte si záznam.
- Vizuálně jednou za měsíc zkontrolujte garážová vrata. V případě viditelného poškození by se garážová vrata neměla dále používat. Vždy musí být konzultována kvalifikovaná společnost

5. Provoz

Otevírání a zavírání

K ovládání vrat se vrat 2 různé ovládací mechanismy.

- Ruční provoz
- Elektrický provoz

Ruční provoz

Vrata lze ovládat pouze ručně, není-li namontován elektrický pohon.

Otevírání
Garážová vrata se otevřou tak, že se uchopí madlo, křídlo vrat se vytáhne směrem nahoru a pak se vytlačí nahoru.

Zavírání
Zavření garážových vrat se provádí uchopením madla a jeho stažením dolů.

Nikdy netahejte za panty nebo panely ani na ně netlačte, abyste otevřeli nebo zavřeli vrata.

Při otevírání nebo zavírání vrat nepoužívejte příliš velkou sílu. Vrata jsou vyvážená a měla by se pohybovat relativně snadno.

Elektrický provoz

Pokud jsou vrata ovládána elektrickým pohonem. Zde je stručná referenční příručka. Další informace naleznete v uživatelské příručce pohonu.

Otevírání
Stiskněte tlačítko naprogramované k otevření vrat. Nejprve si přečtěte návod k obsluze.

Zavírání
Stiskněte tlačítko naprogramované k zavření vrat. Nejprve si přečtěte návod k obsluze.

Pokud vrata nemáte v dohledu, nikdy nepoužívejte dálkové ovládání! V otvoru mohou být lidé, zvířata nebo předměty.

Odpojení
V případě výpadku proudu nebo vady pohonu musí být pohon vždy odpojen, aby se vrata dala otevřít a/nebo zavřít ručně.

Poznámka: Způsob závisí na typu jednotky. Nejprve si přečtěte návod k obsluze.

Způsob provozu:

- Vypněte napájení.

- Odemkněte jednotku taháním za tažné lanko. Vrata se uvolní z vodicí kolejnice a poté je lze ručně otevřít a zavřít.

6. Garážová vrata s průchozími dveřmi

Průchozí dveře jsou určeny pro osoby vstupující nebo vystupující ze zavřených garážových vrat.

Aby nedocházelo k poškození ručně ovládaných garážových vrat, musí být průchozí dveře před jejich uvedením do pohybu vždy zcela zavřené.

V případě garážových vrat s elektrickým pohonem musí být průchozí dveře vybaveny bezpečnostním spínačem, který zabraňuje pohybu pohonu, pokud průchozí dveře nejsou zcela uzavřeny.

Nastavení zavírání vrat (viz obrázek)

15 + 16 Uvolněte (proti směru hodinových ručiček) nebo utáhněte (ve směru hodinových ručiček) šroub pro zvýšení nebo snížení rychlosti zavírání indikovaného zavíracího úhlu.

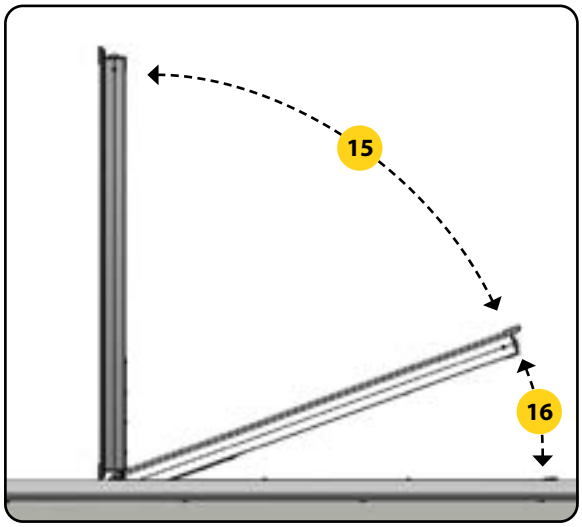

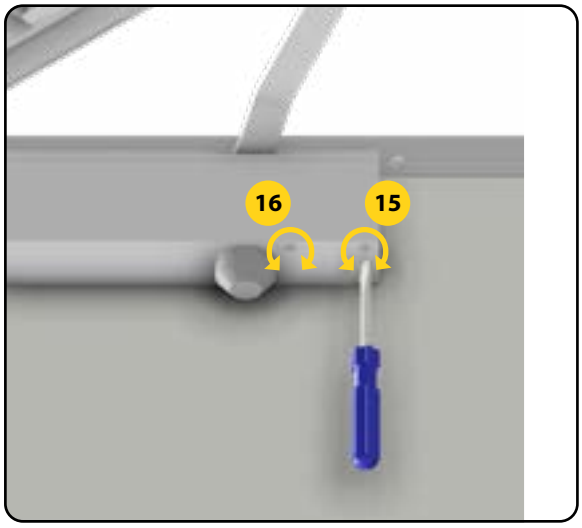

7. Bezpečnostní prvky

Garážová vrata jsou vybavena řadou bezpečnostních prvků, které jsou zde stručně popsány.

Nechte je alespoň jednou ročně zkontrolovat kvalifikovanou společností.

Pojistka při prasknutí pružiny

Pro garážová vrata s torzními pružinami se používá pojistka při prasknutí pružiny.

Pojistka při prasknutí pružiny se aktivuje a zabrání vratům spadnout, pokud pružina praskne. Hřídel s lankovým bubnem je zablokována, takže vrata nemohou spadnout dolů.

Když dojde k prasknutí pružiny, vrata již nemohou být ovládána. Dbejte na to, aby byl prostor kolem vrat prázdný. Chcete-li vyměnit prasklou pružinu a pojistku při prasknutí pružiny, kontaktujte kvalifikovanou společnost.

Odblokování pojistky může provádět pouze kvalifikovaný odborník. Nepokoušejte se zavřít vrata, pokud je pružina prasklá.

V případě vrat s elektrickým pohonem odpojte napájení z řídící jednotky tak, aby vrata nemohla být uvedena do chodu náhodně.

A

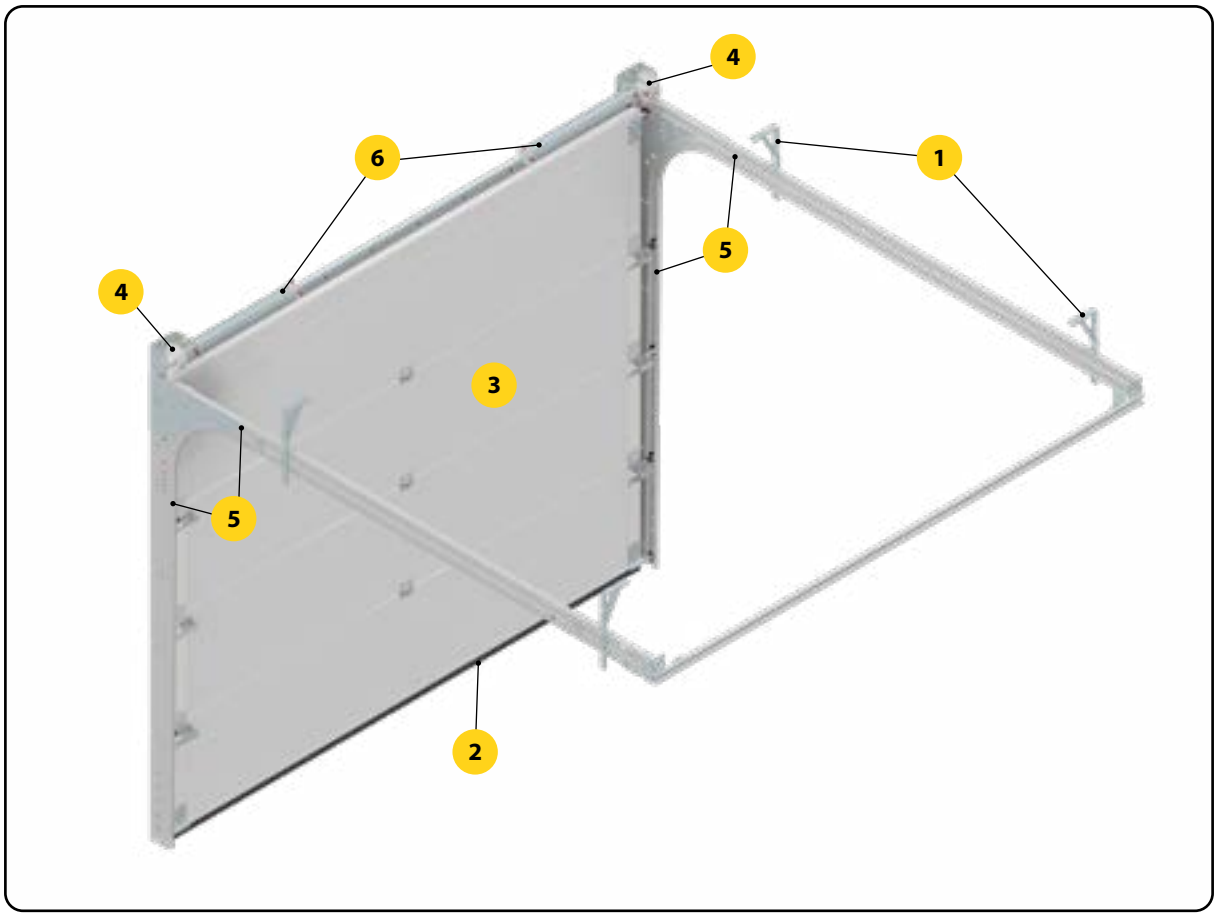

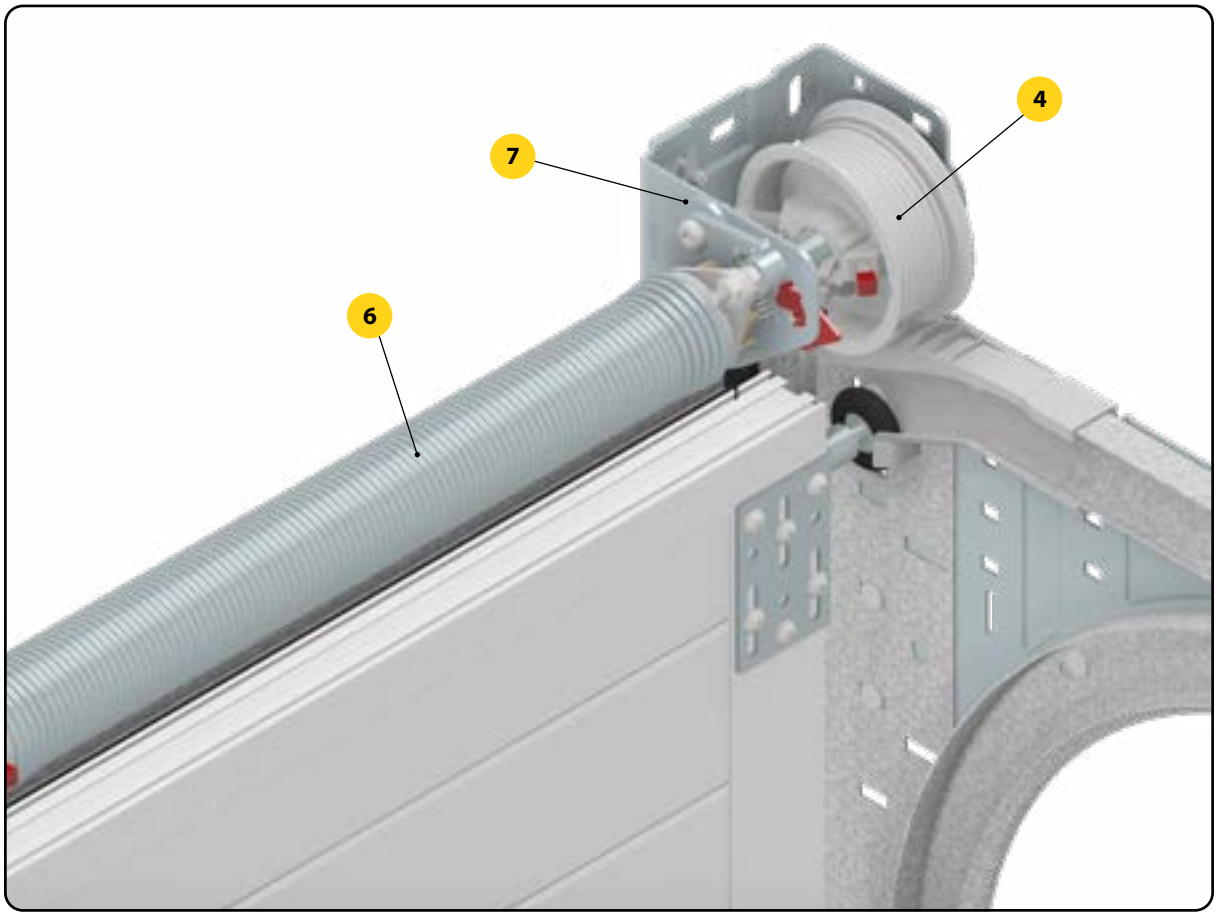

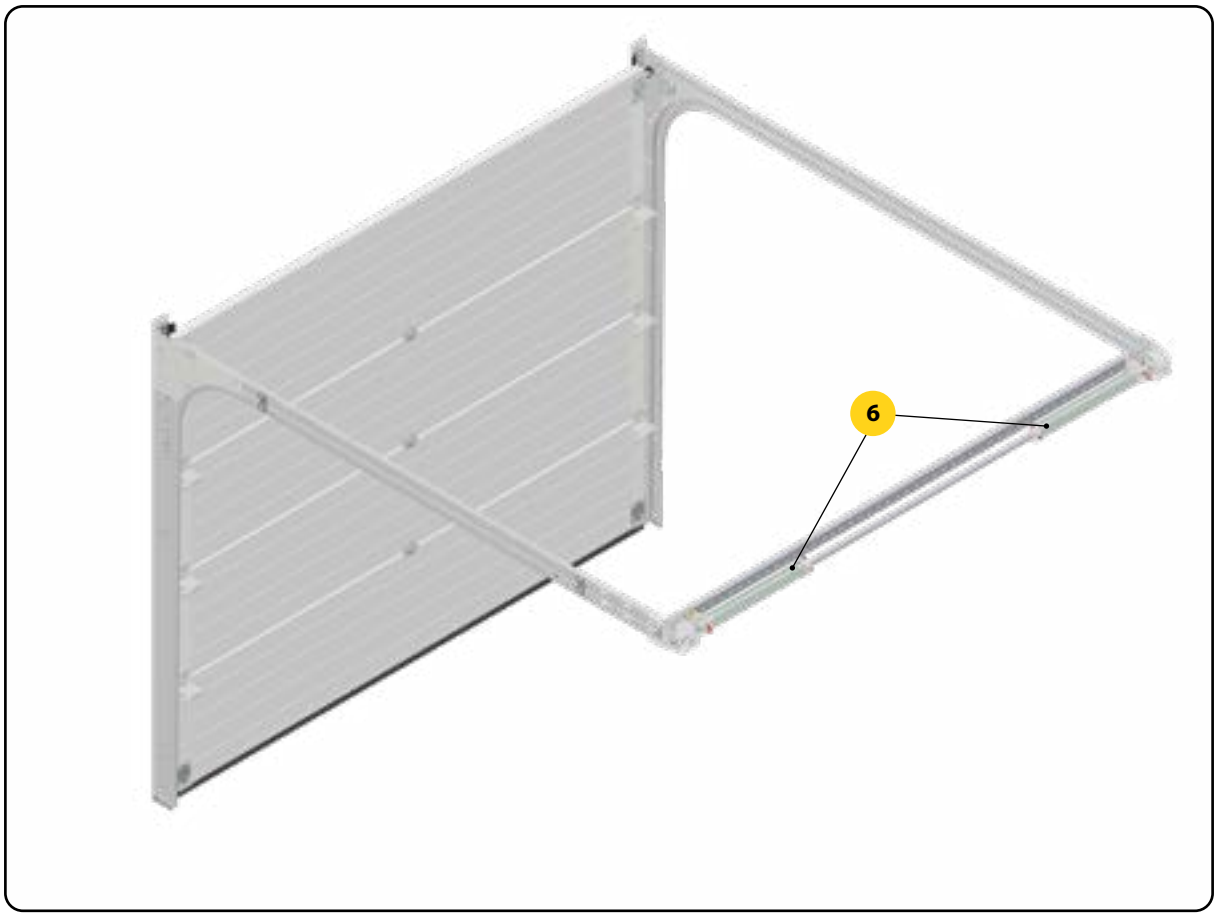
6

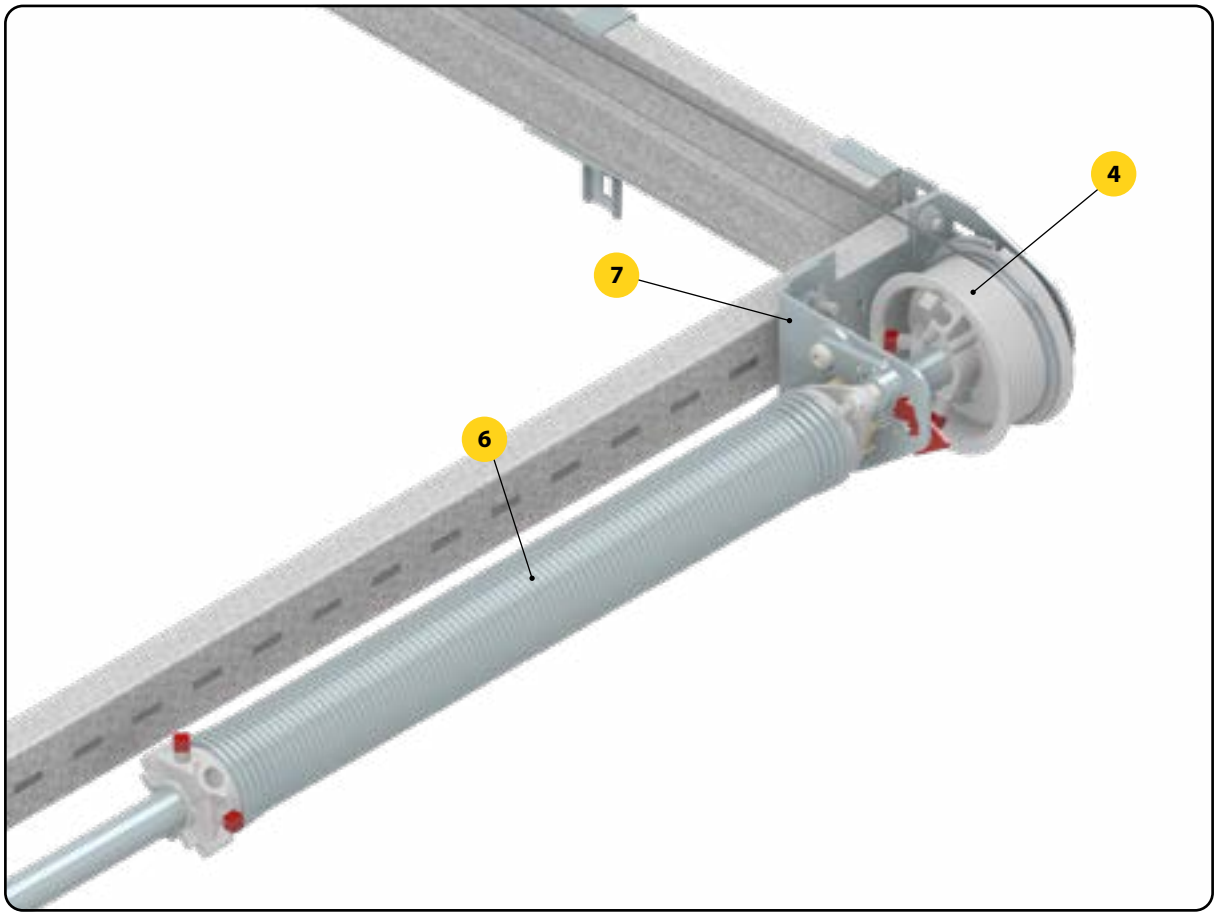
4
7
6

A

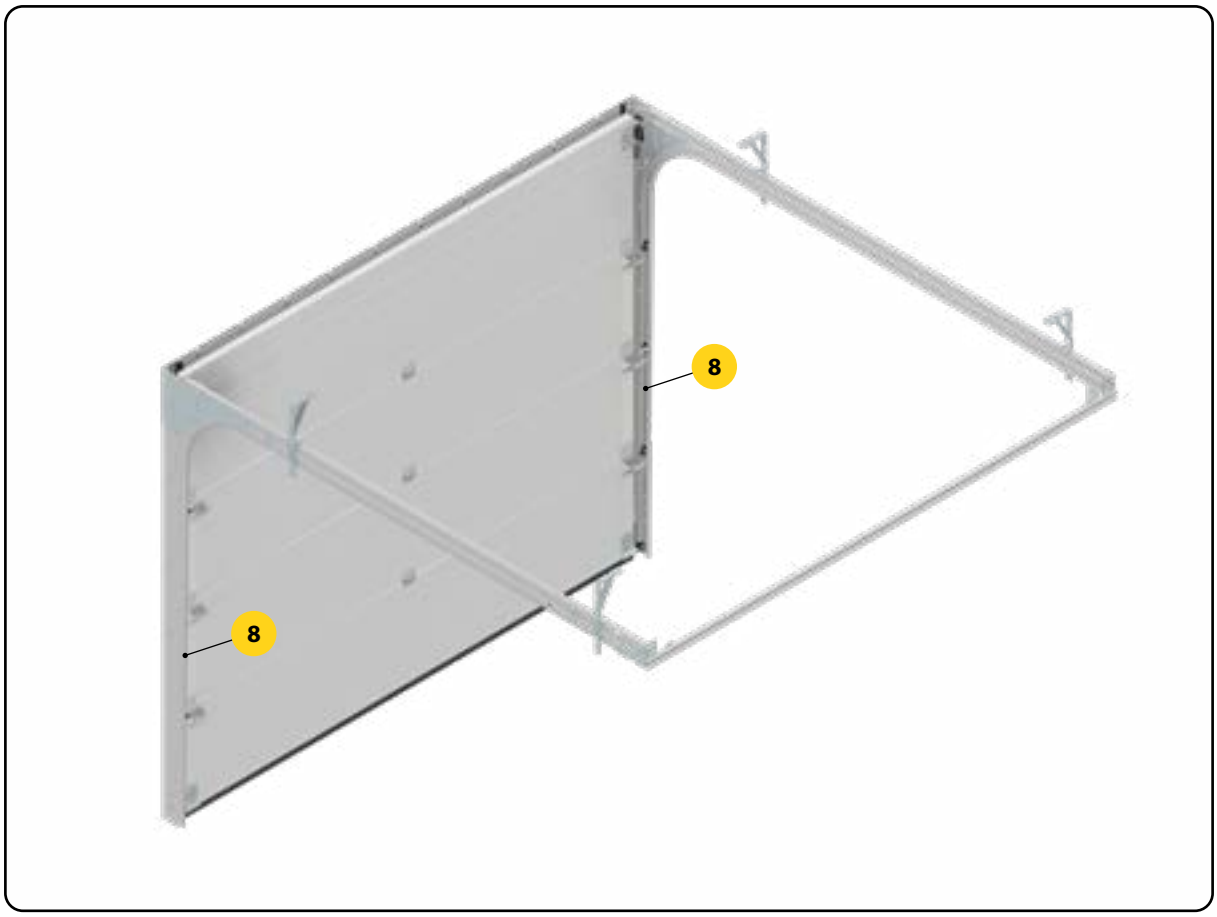

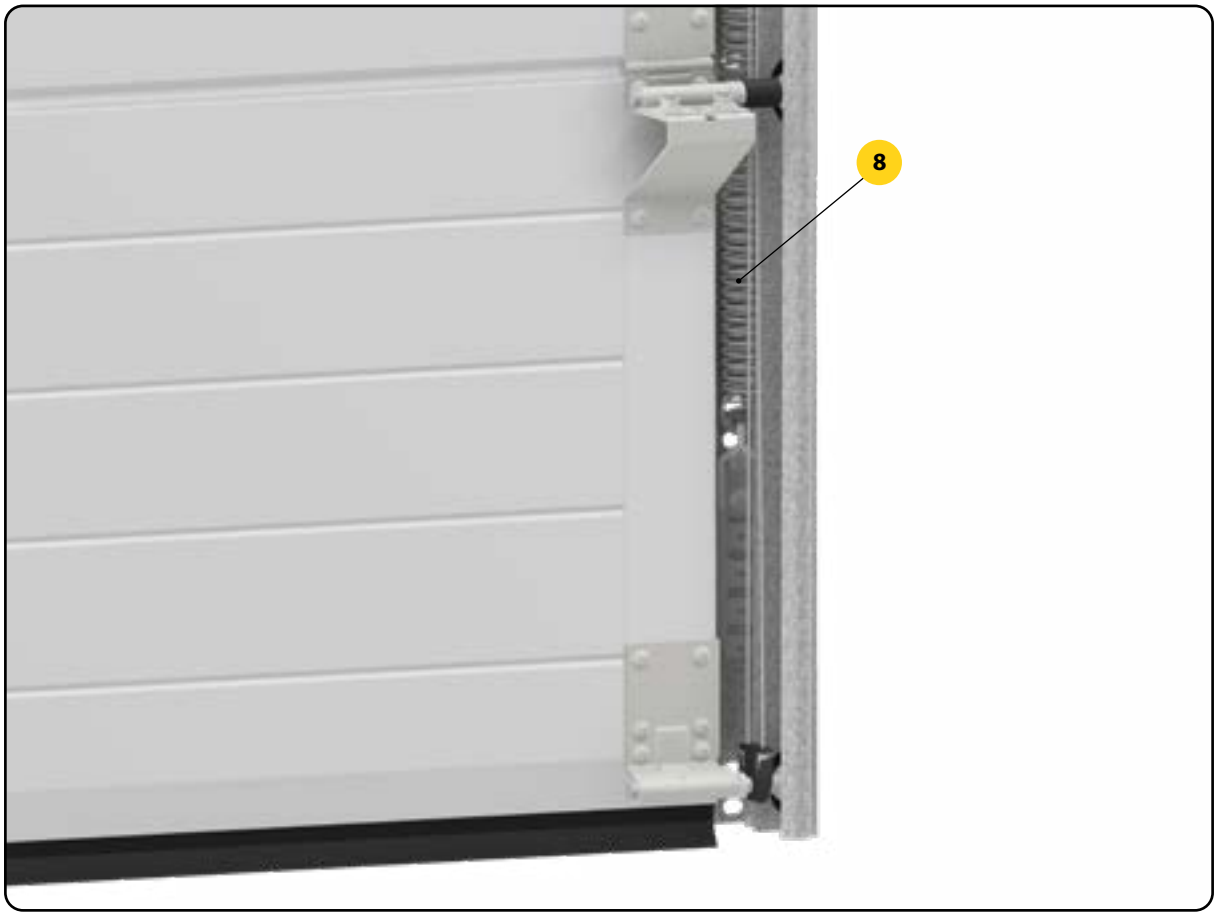

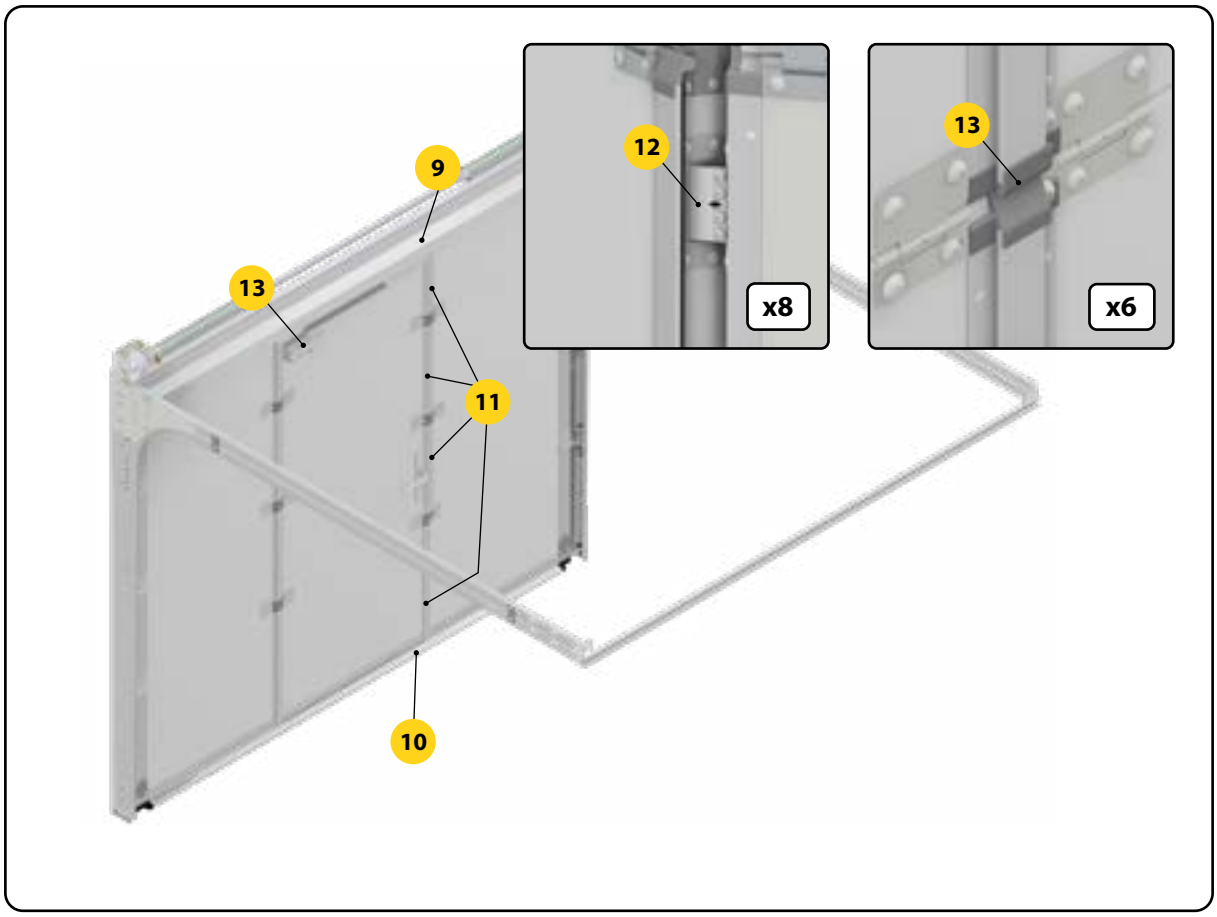
9
13
11
10
12
x8
13
x6

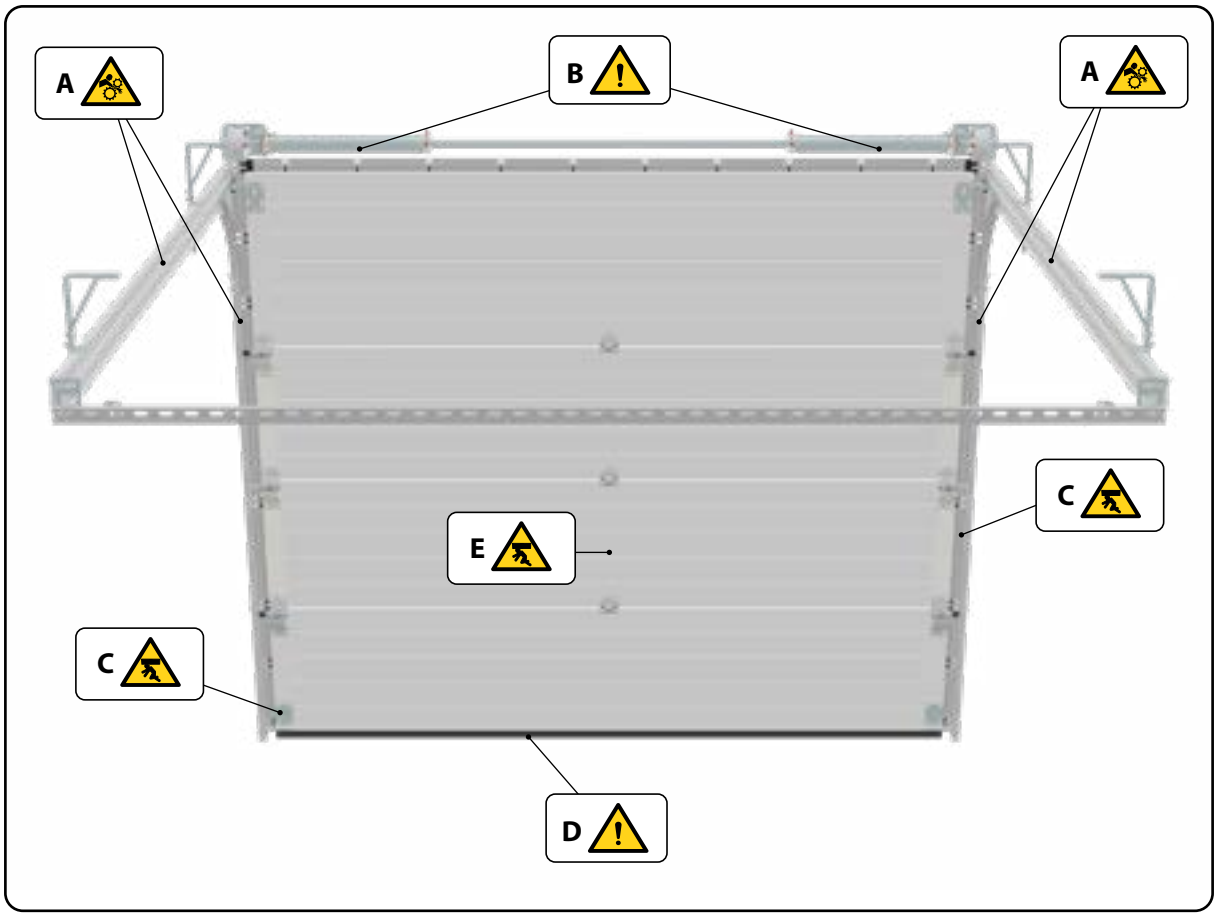
A
B
A
C
E
C
D

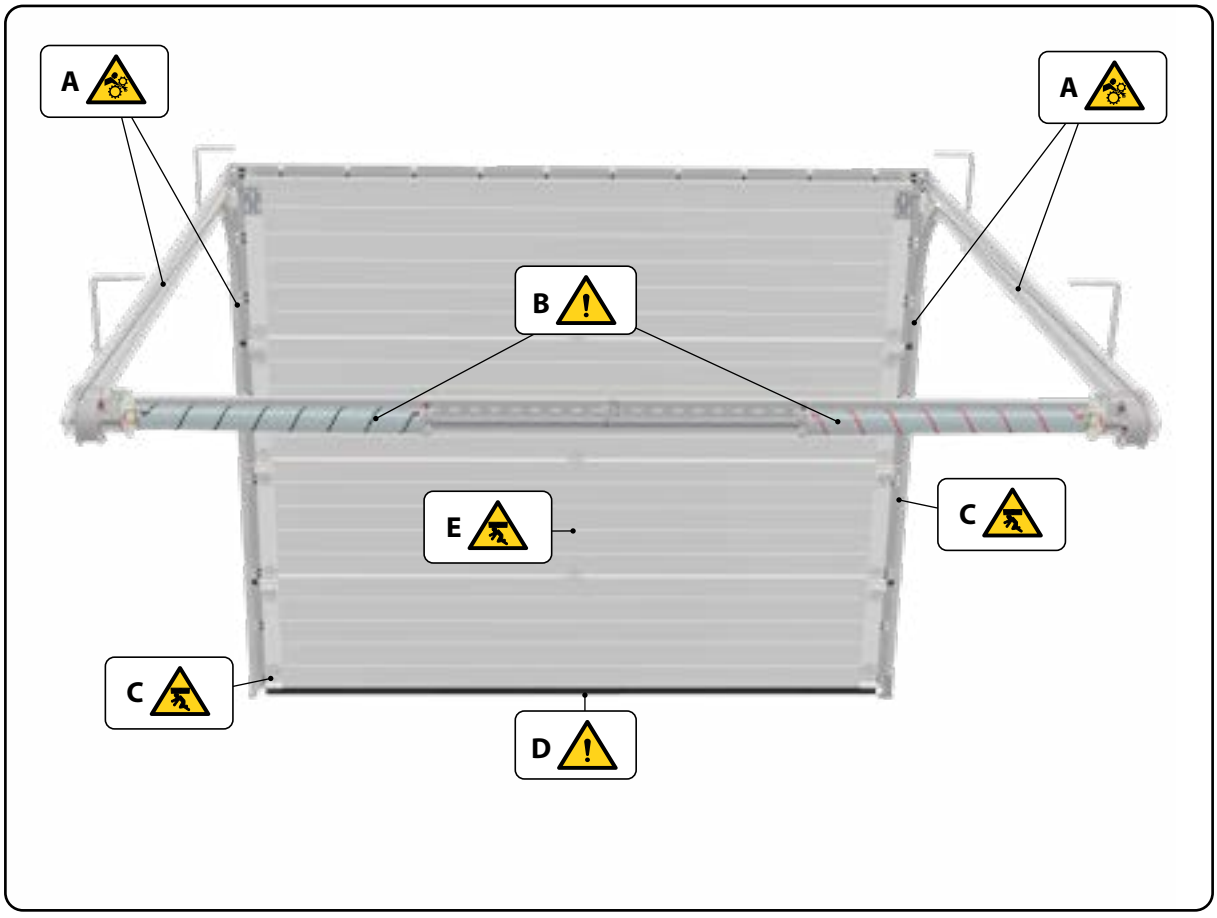
A
A
B
C
E
C
D

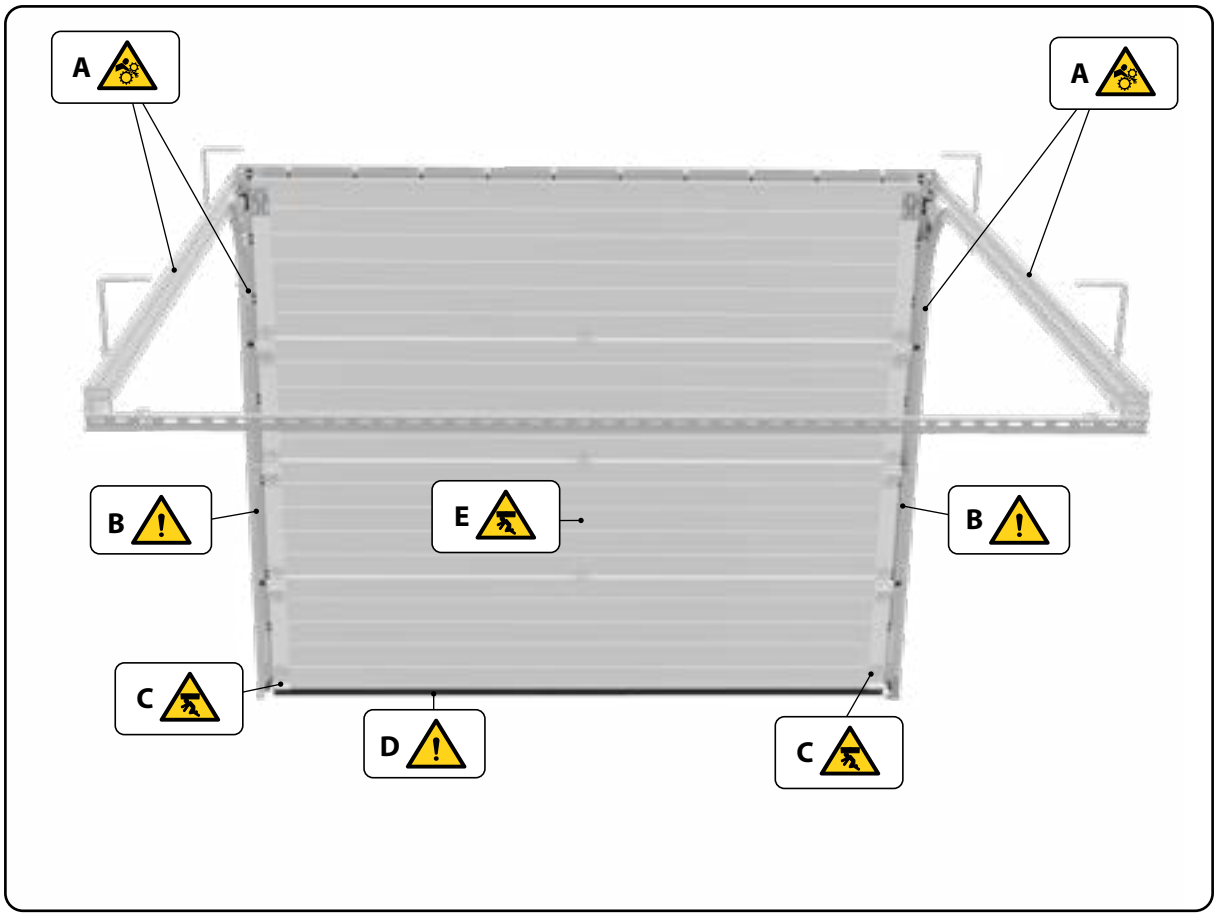
A
A
B
E
B
C
D
C

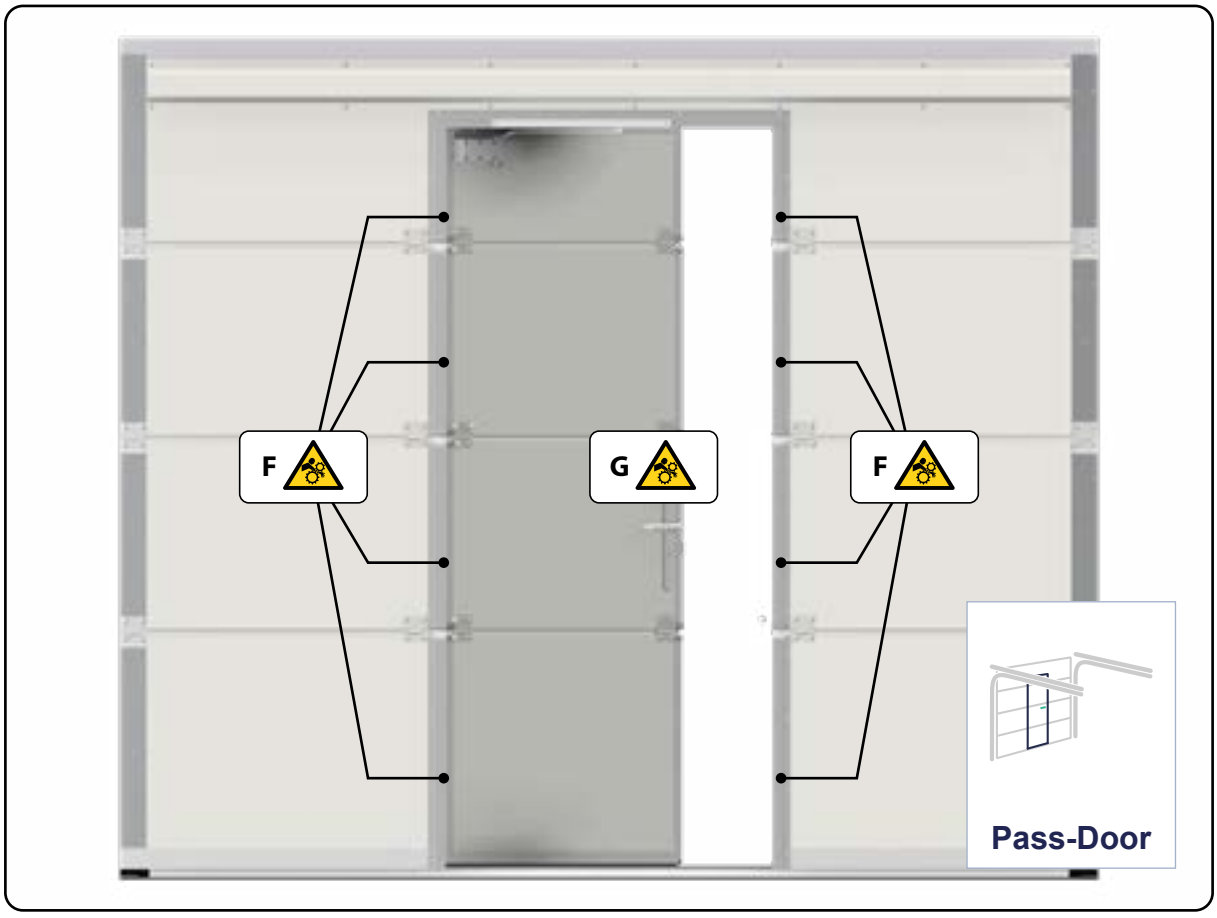
F
G
F
Pass-Door

KSIĄŻKA RAPORTOWA

INFINITI

Dziennik będący częścią książki raportowej powinien zostać wypełniony w całości przez osobę odpowiedzialną za montaż. Dane niezbędne do prawidłowego wypełnienia dziennika bramy należy odczytać z instrukcji montażowej bramy dołączonej do akcesoriów bramy. Prawidłowo wypełniony, kompletny dziennik bramy wraz z kartą gwarancyjną jest podstawą do uznawania ewentualnych roszczeń z tytułu napraw gwarancyjnych. Wszelkie ewentualne przeglądy i ewentualne naprawy bramy powinny zostać każdorazowo odnotowane w dzienniku bramy. W nim też powinny się znaleźć ewentualne zalecenia co do kolejnych przeglądów bramy oraz ewentualnej wymiany eksploatowanych podzespołów.

1.Typ Bramy:

INFINITI – X
INFINITI – F
INFINITI – R

2. Rodzaj Napędu:

Ręczny
Przekładnia łańcuchowa
Elektryczny:

- SOMFY Dexxo Optimo 800N
- SOMFY Dexxo Pro 800N
- SOMFY Dexxo Pro 1000N
- SOMFY Dexxo Pro 1000N Io
- SOMFY Dexxo Pro 800N iO
- SOMFY Dexxo Smart iO
- HG600 SPACE
- HG1000 SPACE
- Inny: ……..

3. Drzwi Serwisowe:

TAK NIE

Wymiar: ……

4. Dodatkowe Artykuły:

- Fotokomórki
- Zamek
- Rygiel
- Samozamykacz
- Inne:
  ……
  ……

5. Montaż:

Montaż przeprowadzono w dniu …… w ……, ul…….. .
Montaż wykonany przez ……..(imię i nazwisko),
……..(nazwa firmy).
Brama została wykonana zgodnie z zamówieniem ……../……../…….. (nr ZM),
zgodnie z EN 13241.

6. Protokół przekazania bramy do użytku:

W czasie montażu bramy INFINITI przez serwis przeprowadzono:

a) przegląd techniczny w zakresie sprawdzenia poprawności działania poszczególnych mechanizmów, ruchów funkcjonalnych, poprawności pracy układów napędowych i sterowniczych, prawidłowości działania wyłączników krańcowych i blokad, skuteczności działania wyłącznik awaryjnego i zabezpieczeń, kompletność oznaczeń i wyposażenia.

b) Szkolenia użytkowe:

Lista osób przeszkolonych z zakresu użytkowania bramy, jej regulacji, zasad konserwacji i napraw oraz przestrzegania BHP w eksploatacji bramy zgodnie z wymaganiami instrukcji obsługi oraz książką raportową:

	Imię i Nazwisko	***Data***	***Podpis***
1.	……..	…….	……
2.	……..	…….……	……
3.	……..	…….	……
4.	……..	…….	……
5.	……..	…….	……
6.	……..	…….	……
7.	……..	…….	……
8.	…….	…….	……

c) uruchomienia bramy i przekazania jej do eksploatacji.

Potwierdzenie odbioru własnoręcznym podpisem potwierdza poprawność działania wszystkich mechanizmów oraz kompletność bramy. W trakcie montażu przekazano instrukcje obsługi wraz z wypełniona kartą gwarancyjną i książką raportową.

MONTAŻYSTA ODBIERAJĄCY

……..
…….

KSIĄŻKA RAPORTOWA

INFINITI

DATA	WYKONANE CZYNNOŚCI / STWIERDZONE USTERKI	USUNIĘTE USTERKI/ ZALECANE, KONIECZNE ŚRODKI ZARADCZE	DATA/ POPIS OSOBY SERWISUJĄCEJ WRAZ NAZWĄ FIRMY

KSIĄŻKA RAPORTOWA

INFINITI

DATA	WYKONANE CZYNNOŚCI / STWIERDZONE USTERKI	USUNIĘTE USTERKI/ ZALECANE, KONIECZNE ŚRODKI ZARADCZE	DATA/ POPIS OSOBY SERWISUJĄCEJ WRAZ NAZWĄ FIRMY

Eko-Okna S.A.
ul. Spacerowa 4
47-480 Kornice